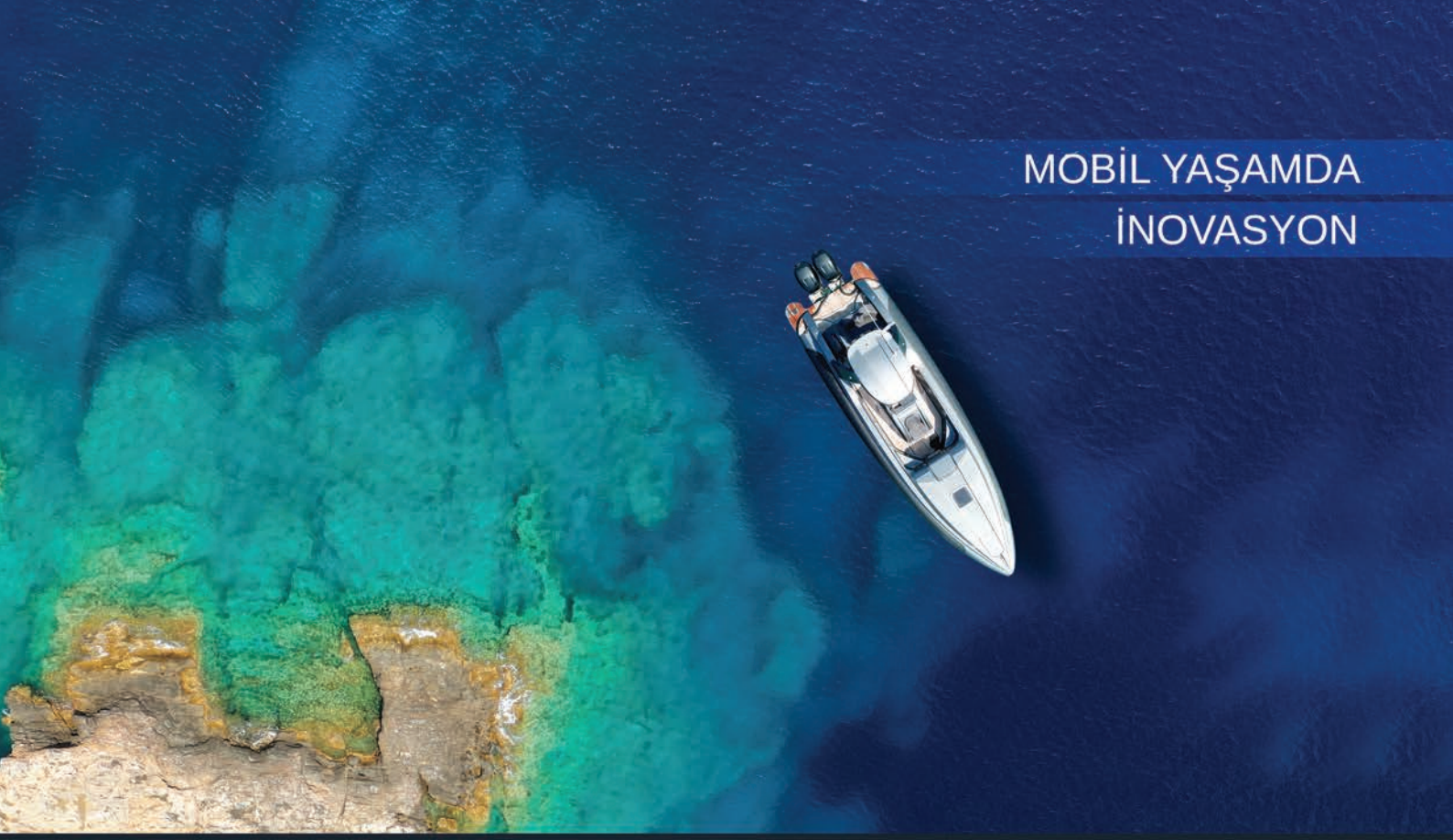

MOBİL YAŞAMDA
İNOVASYON

FERMIL MOBIL

2025 KARAVAN & MARİN DÜNYASI







MANEVRA SİSTEMLERİ	3	REICH
BATARYALAR	6	REICH
TEMİZ SU SİSTEMLERİ	13	REICH
KİRLİ SU SİSTEMLERİ	18	REICH
MEKANİK SİSTEMLER (SU TESİSATLARI)	21	REICH
KARAVAN AĞIRLIK ÖLÇÜM CİHAZI	24	REICH
AKSESUARLAR	25	REICH
MARİN	28	GOK
GAZ BAĞLANTI SİSTEMLERİ	34	GOK
AKSESUARLAR	48	GOK
ISITMA SİSTEMLERİ	50	Aqua-Hot
ISITMA SİSTEMLERİ	55	WERD
ASPİRATÖRLER	56	Berhimi
BUZDOLABI MENFEZLERİ	57	Berhimi
KAPILAR	58	Berhimi
PENCERELER	60	Berhimi
BUZDOLAPLARI	62	Berhimi
UYKU KLİMALARI	65	Berhimi
TAVAN HAVALANDIRMA	66	Berhimi
TENTELER	67	Berhimi
AKÜ	72	Berhimi
MASA AYAĞI	73	Berhimi
KASETLİ TUVALET	75	Berhimi
MOBİLYA KİLİTLERİ - BAS ÇEKLER	76	Berhimi
BİSİKLET TAŞIYICILAR	80	FIAMMA
MERDİVENLER	92	FIAMMA
TAVAN HAVALANDIRMA	95	FIAMMA
BANYO AKSESUARLARI	97	FIAMMA
HİDROFOR SİSTEMLERİ	98	FIAMMA
BASAMAK VE AKSESUARLARI	100	FIAMMA
KLİMALAR	108	AIRXCEL
OCAKLAR	110	Can
KOMBİNASYONLU OCAKLAR	116	Can
EVİYELER	120	Can
MUSLUKLAR	125	Can
FIRINLAR	128	Can

REICH

1975'de Walther Reich ve Helmuth Bender'in Almanya'da başlattığı serüven artık Türkiye'de

Mover'ın mucidi, üretip geliştirdiği su armatürleri ve su pompaları ile avrupa pazar lideri Reich, mobil yaşam için sizlere teknolojik ve güvenilir çözümler sunuyor.

Hessia'nın Eschenburg kentindeki fikir fabrikası arge ve 220'den fazla hevesli çalışan, uzun vadeli deneyimleri ve inançla daha iyi ürünler yapma konusundaki ortak arzu, REICH fikirlerini özel kılmaktadır.

TEK DİNGİL MOVERLAR

EASY DRIVER PRO 2.0

Çekme karavan manevra sistemi, tekerleklere takılıp kumanda ile hareket ettirilir.



Teknik Özellikler
Ağırlık : 30 Kg
Tırmanış : **2000 Kg'da** %15 eğim / **1200 Kg'da** %28 eğim
Düz Yolda Tüketim : 20A

Tek akslı araçlar için uygulanabilir, teker yanaşması otomatik

Kod: **RC-527-15220**

EASY DRIVER BASIC 1.6

Çekme karavan manevra sistemi, tekerleklere takılıp kumanda ile hareket ettirilir.



Teknik Özellikler
Ağırlık : 32 Kg
Tırmanış : **1600 Kg'da** %15 eğim / **1200 Kg'da** %25 eğim
Düz yolda tüketim : 20A

Tek akslı araçlar için uygulanabilir teker yanaşması manuel

Kod: **RC-527-15116**

EASYDRIVER INFINITY 2.5



Teknik Özellikler
Ağırlık : 60 Kg
Tırmanış : **2500 Kg**'da 15% eğim / **1200 Kg**'da 33% eğim
Düz Yolda Tüketim : 29A

Kod: **RC-527-15525**

ÇİFT DİNGİL MOVERLAR

EASYDRIVER ACTIVE 2.8



Teknik Özellikler
Ağırlık : 66 Kg
Tırmanış : **2800 Kg'da** %12 eğim / **1800 Kg'da** %20 eğim
Düz Yolda Tüketim : 35A

Çift akslı araçlar için uygulanabilir, teker yanaşması manuel

Kod: **RC-527-15328**

REICH

EASYDRIVER PRO 2.8



Teknik Özellikler
Ağırlık : 60 Kg
Tırmanış : **2800 Kg'da** %12 eğim / **1800 Kg**'da %20 eğim
Düz yolda tüketim : 35A

Çift akslı araçlar için uygulanabilir, teker yanaşması otomotik

Kod: **RC-527-15228**

EASYDRIVER INFINITY 3.5



Teknik Özellikler
Ağırlık : 58 Kg
Tırmanış : **3500 Kg**'da 12% eğim / **1800 Kg**'da 27% eğim
Düz Yolda Tüketim : 30A

Çift akslı araçlar için uygulanabilir, teker yanaşması otomatik

Kod: **RC-527-15535**

MUSLUK (SICAK-SOĞUK)



Teknik Özellikler

Ürün Kodu	: R800-0407-000
Model	: LINNEA (sıcak & soğuk)
Ürün Ölçüler	: 5x20x15 cm
Kablo Uzunluğu	: 600 mm
Max Basınç	: 5 Bar
Switch Kapasitesi	: 5 A
Ağırlık	: 300 Gr
Montaj Çap Ölçüsü	: 33 mm

• Yat, tekne ve karavanlar için uygundur

Kod: **RC-568-800000**

MUSLUK (SICAK-SOĞUK)



Teknik Özellikler

Ürün Kodu	: R700-0407-000
Model	: LINNEA (sıcak & soğuk)
Ürün Ölçüler	: 5x16.5x10.5 cm
Kablo Uzunluğu	: 600 mm
Max Basınç	: 5 Bar
Switch Kapasitesi	: 5 A
Ağırlık	: 250 Gr
Montaj Çap Ölçüsü	: 33 mm

• Yat, tekne ve karavanlar için uygundur

Kod: **RC-568-700000**

MUSLUK (SICAK-SOĞUK)



Teknik Özellikler

Ürün Kodu	: RC568-803000
Model	: LINNEA (sıcak & soğuk)
Renk	: Mat Siyah
Ürün Ölçüler	: 5x20x15 cm
Kablo Uzunluğu	: 600 mm
Max Basınç	: 5 Bar
Switch Kapasitesi	: 5 A
Ağırlık	: 300 Gr
Montaj Çap Ölçüsü	: 33 mm

• Parmak izi bırakmayan teknoloji
• Yat, tekne ve karavanlar için uygundur

Kod: **RC-568-803000**

MUSLUK (SICAK-SOĞUK)



Teknik Özellikler

Ürün Kodu	: RC568-703000
Model	: LINNEA (sıcak & soğuk)
Renk	: Mat Siyah
Ürün Ölçüler	: 5x16.5x10.5 cm
Kablo Uzunluğu	: 600 mm
Max Basınç	: 5 Bar
Switch Kapasitesi	: 5 A
Ağırlık	: 250 Gr
Montaj Çap Ölçüsü	: 33 mm

• Parmak izi bırakmayan teknoloji
• Yat, tekne ve karavanlar için uygundur

Kod: **RC-568-703000**

REICH

MUSLUK (SICAK-SOĞUK)



Teknik Özellikler

Ürün Kodu	: R80000-0407-0661
Model	: CERAMICS PELIKAN (sıcak & soğuk)
Ürün Ölçüler	: 15x13.4x10 cm
Kablo Uzunluğu	: 600 mm
Max Basınç	: 6 Bar
Switch Kapasitesi	: 4 A
Ağırlık	: 890 Gr
Montaj Çap Ölçüsü	: 36 mm

• Yat, tekne ve karavanlar için uygundur

Kod: **RC-571-800000661**

MUSLUK (SICAK-SOĞUK)



Teknik Özellikler

Ürün Kodu	: R040-0407-030
Model	: FAUCET CERAMICS TWIST (sıcak & soğuk)
Ürün Ölçüler	: 11 x12 x 5 cm
Kablo Uzunluğu	: 600 mm
Max Basınç	: 6 Bar
Switch Kapasitesi	: 4 A
Ağırlık	: 230 Gr
Montaj Çap Ölçüsü	: 33.39 mm

• Yat, tekne ve karavanlar için uygundur

Kod: **RC-575-040030**

MUSLUK (SICAK-SOĞUK)



Teknik Özellikler

Ürün Kodu	: R242-0407-030
Model	: FAUCET CERAMICS TWIST (sıcak & soğuk)
Ürün Ölçüler	:11x12x5 cm
Kablo Uzunluğu	: 600 mm
Max Basınç	: 6 Bar
Switch Kapasitesi	: 4 A
Ağırlık	: 230 Gr
Montaj Çap Ölçüsü	: 33.39 mm

• Yat, tekne ve karavanlar için uygundur

Kod: **RC-575-242030**

MUSLUK (SICAK-SOĞUK)



Teknik Özellikler

Ürün Kodu	: R041-0407-010
Model	: FAUCET CERAMICS TWIST (sıcak & soğuk)
Ürün Ölçüler	: 11x12 x 5 cm
Kablo Uzunluğu	: 600 mm
Max Basınç	: 6 Bar
Switch Kapasitesi	: 4 A
Ağırlık	: 230 Gr
Montaj Çap Ölçüsü	: 33.39 mm

• Yat, tekne ve karavanlar için uygundur

Kod: **RC-575-041030**

MUSLUK DUŞ BAŞLIĞI (SICAK-SOĞUK)



Teknik Özellikler

Ürün kodu	: R560-0105-00
Model	: Trend E (sıcak &s oğuk)
Ürün Ölçüler	: 11x12x5 cm
Kablo Uzunluğu	: 600 mm
Max Basınç	: 3 Bar
Switch Kapasitesi	: 4 A
Ağırlık	: 230 Gr
Montaj Çap Ölçüsü	: 33.39 mm

• Yat, tekne ve karavanlar için uygundur

Kod: **RC-574-56000**

MUSLUK (SICAK-SOĞUK)



Teknik Özellikler

Ürün kodu	: R970-0407-000R
Ürün ölçüleri	: 20.4x7.3x12.1 cm
Max Basınç	: 6 bar
Switch kapasitesi	: 5 A
Ağırlık	: 480 Gr

Kod: **RC-574-970000R**

MUSLUK DUŞ BAŞLIĞI (SICAK - SOĞUK)



Teknik Özellikler

Ürün Kodu	: R971-0105-000R
Model	: Trend E (makaralı sistem)
Ürün Ölçüler	: 20.4 x 7.3 x 12.1 cm
Kablo uzunluğu	: 600 mm
Max Basınç	: 6 Bar
Switch Kapasitesi	: 5 A
Ağırlık	: 890 Gr

Kod: **RC-574-971000R**

MUSLUK DÖNER BAŞLIKLI (SICAK - SOĞUK)



Teknik Özellikler

Ürün Kodu	: R960-0407-000
Model	: Trend SF5
Ürün Ölçüler	: 40.6 x 17.3 cm
Kablo Uzunluğu	: 600 mm
Max Basınç	: 6 Bar
Switch Kapasitesi	: 4 A
Ağırlık	: 1.33 kg

Kod: **RC-571-960000**

REICH

MUSLUK (SICAK-SOĞUK)



Teknik Özellikler

Ürün Kodu	: R050-0407-000
Model	: Mono-Mix-Style
Kablo Uzunluğu	: 300 mm
Max Basınç	: 3 Bar
Ağırlık	: 180 Gr
Montaj Çap Ölçüsü	: 20 mm

Kod: **RC-547-050000**

MUSLUK (SICAK-SOĞUK)



Teknik Özellikler

Ürün Kodu	: R050-0407-009
Model	: Ceramic Style
Kablo Uzunluğu	: 600 mm
Max Basınç	: 6 Bar
Ağırlık	: 195 Gr
Montaj Çap Ölçüsü	: 33 mm

Kod: **RC-547-050009**

MUSLUK (SICAK-SOĞUK)



Teknik Özellikler

Ürün Kodu	: R80000-0407-9801
Model	: Trend E (makaralı sistem)
Kablo Uzunluğu	: 600 mm
Max Basınç	: 6 Bar
Switch Kapasitesi	: 4 A
Ağırlık	: 890 Gr
Montaj Çap Ölçüsü	: 36 mm

Kod: **RC-571-800009801**

MUSLUK DÖNER BAŞLIKLI



Teknik Özellikler

Ürün Kodu	: R9110-0407-00AD
Model	: CERAMICS TREND S (sıcak & soğuk)
Ürün Ölçüler	: 11x31.5x19.5 cm
Kablo Uzunluğu	: 600 mm
Max Basınç	: 6 Bar
Switch Kapasitesi	: 4 A
Ağırlık	: 400 Gr
Montaj Çap Ölçüsü	: 33 mm

• Yat, tekne ve karavanlar için uygundur

Kod: **RC-571-911000AD**

TWISTER MUSLUK (SICAK-SOĞUK) MAT SİYAH





YENİ

Teknik Özellikler

Ürün kodu	: RC575-703000
Model	: Twister (sıcak & soğuk)
Kablo Uzunluğu	: 600 mm
Max Basınç	: 5 Bar
Switch Kapasitesi	: 4 A
Ağırlık	: 200 Gr
Montaj Çap Ölçüsü	: 33.39 mm

• Parmak izi bırakmayan teknoloji
• Yat, tekne ve karavanlar için uygundur

Kod: **RC-575-703000**

TWISTER MUSLUK (SICAK-SOĞUK) KROM





Teknik Özellikler

Ürün kodu	: RC575-700000
Model	: Twister (sıcak & soğuk)
Kablo Uzunluğu	: 600 mm
Max Basınç	: 5 Bar
Switch Kapasitesi	: 4 A
Ağırlık	: 200 Gr
Montaj Çap Ölçüsü	: 33.39 mm

YENİ

• Yat, tekne ve karavanlar için uygundur

Kod: **RC-575-700000**

DUŞ BAŞLIĞI (SICAK-SOĞUK)



Teknik Özellikler

Ürün Kodu	: R50000-0105-0801
Model	: CERAMICS CONTURE (sıcak&soğuk)
Ürün Ölçüler	: 5x16.5x10.5 cm
Kablo uzunluğu	: 1.5 m
Max Basınç	: 5 Bar
Switch Kapasitesi	: 5 A
Ağırlık	: 250 Gr
Montaj Çap Ölçüsü	: 33 mm

• Yat, tekne ve karavanlar için uygundur

Kod: **RC-571-500000801**

DUŞ BAŞLIĞI (SICAK-SOĞUK)



Teknik Özellikler

Ürün Kodu	: R060-0105-310
Model	: FIXED BASE (sıcak & soğuk)
Ürün Ölçüler	: 11.5x16.5x5.8 cm
Kablo Uzunluğu	: 1.5 m
Max Basınç	: 3 Bar
Switch Kapasitesi	: 4 A
Ağırlık	: 125 Gr
Montaj Çap Ölçüsü	: 27 mm
Döner Koni Montaj Çap Ölçüsü	: 33 mm

• Yat, tekne ve karavanlar için uygundur

Kod: **RC-571-800000661**

MUSLUK (SICAK-SOĞUK)



Teknik Özellikler

Ürün Kodu	: R002-0407-000
Model	: MONO MIX (sıcak & soğuk)
Ürün Ölçüler	:11x14.7x9 cm
Kablo Uzunluğu	: 300 mm
Max Basınç	: 3 Bar
Switch Kapasitesi	: 4 A
Ağırlık	: 125 Gr
Montaj Çap Ölçüsü	: 20 mm

• Yat, tekne ve karavanlar için uygundur

Kod: **RC-544-002000**



SU HORTUMU BAĞLANTI PARÇASI (DÜZ) PLASTİK (12 mm)



Kod: **RC-533-8220**

SU HORTUMU BAĞLANTI PARÇASI (90°C) PLASTİK (12 mm)



Kod: **RC-533-8230**

SU HORTUMU BAĞLANTI PARÇASI (T PARÇA) PLASTİK (12 mm)



Kod: **RC-533-8240**

SU HORTUMU BAĞLANTI PARÇASI (ÇOKLU BAĞLANTI) PLASTİK (12 mm)



Kod: **RC-533-6120**

SU HORTUMU BAĞLANTI PARÇASI (MANŞONLU DÜZ) 12 mm PLASTİK



Kod: **RC-533-8212**

SU HORTUMU BAĞLANTI PARÇASI (MANŞONLU DÜZ) 10 mm PLASTİK



Kod: **RC-533-8223**

SU HORTUMU BAĞLANTI PARÇASI (VİDA BAĞLANTILI) 1/2 PLASTİK



Kod: **RC-533-8222**

SU HORTUMU BAĞLANTI PARÇASI (MANŞONLU 90°C) 12 mm PLASTİK



Kod: **RC-533-8231**

SU HORTUMU BAĞLANTI PARÇASI (MANŞONLU 90°C) 12 mm PLASTİK



Kod: **RC-533-8234**

SU HORTUMU BAĞLANTI PARÇASI (VİDA BAĞLANTILI 90°C) 1/2 PLASTİK



Kod: **RC-533-8232**

SU HORTUMU BAĞLANTI PARÇASI (SU KAZANI DÜZ BAĞLANTI) PLASTİK



Kod: **RC-533-8235**

SU HORTUMU BAĞLANTI PARÇASI (SU KAZANI 90°C BAĞLANTI) PLASTİK



Kod: **RC-533-8250**

SU HORTUMU BAĞLANTI PARÇASI (HORTUM SONLANDIRICI) PLASTİK



Kod: **RC-533-8225**

SU HORTUMU BAĞLANTI PARÇASI (KÜRESEL VANA 1/2) DEMİR



Kod: **RC-533-1460**

SU HORTUMU BAĞLANTI PARÇASI (HORTUM DÜZ BAĞLANTI) PLASTİK



Kod: **RC-533-1201**

SU HORTUMU BAĞLANTI PARÇASI (SIZDIRMAZLIK PARÇASI) PLASTİK



Kod: **RC-533-1202**

SU HORTUMU BAĞLANTI PARÇASI (HORTUM BÜKÜM BRAKETİ 90°C) DEMİR



Kod: **RC-233-1155**

SU HORTUMU BAĞLANTI PARÇASI (HORTUM BÜKÜM VİRAJI BRAKETİ 90°C) PLASTİK

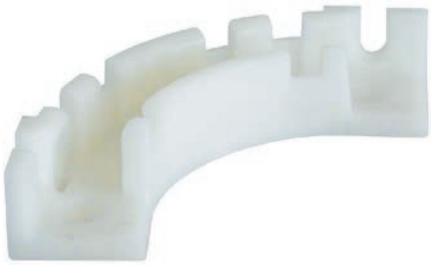

Kod: **RC-233-115512**

SU HORTUMU BAĞLANTI PARÇASI (HORTUM GEÇİŞ PARÇASI 1/2-1/2 DEMİR)



Kod: **RC-233-1165**

SU HORTUMU BAĞLANTI PARÇASI (HORTUM GEÇİŞ PARÇASI 1/2-1/4 DEMİR)



Kod: **RC-233-1160**

SU HORTUMU BAĞLANTI PARÇASI (HORTUM GEÇİŞ PARÇASI 1/2-1/4 DEMİR



Kod: **RC-233-1170**

SU HORTUMU BAĞLANTI PARÇASI (HORTUM BAĞLANTI KELEPÇESİ) PLASTİK



Kod: **RC-233-115012**

SU HORTUMU BAĞLANTI PARÇASI (HORTUM BAĞLANTI KELEPÇESİ ÇİFTLİ) PLASTİK



Kod: **RC-233-115022**

SU BORUSU KESME ALETİ



Kod: **RC-533-1000**

SU HORTUMU BAĞLANTI PARÇASI (TATLI SU DEPOSU BAĞLANTI PARÇASI) DEMİR



Kod: **RC-533-1280**

SU HORTUMU BAĞLANTI PARÇASI PLASTİK



Kod: **RC-533-9012**

SU HORTUMU BAĞLANTI PARÇASI PLASTİK



Kod: **RC-533-9112**

SU HORTUMU BAĞLANTI PARÇASI PLASTİK



Kod: **RC-533-9212**

SU HORTUMU BAĞLANTI PARÇASI (HORTUM GEÇİŞ PARÇASI 1/2-1/4 DEMİR



Kod: **RC-533-142012**

SU HORTUMU BAĞLANTI PARÇASI (Y PARÇA BAĞLANTISI) PLASİTK



Kod: **RC-533-8241**

SU HORTUMU BAĞLANTI PARÇASI (SU DAĞITICI PARÇA) PLASTİK



Kod: **RC-533-8242**

SU HORTUMU BAĞLANTI PARÇASI PLASTİK



Kod: **RC-533-8251**

REICH

SU HORTUMU BAĞLANTI PARÇASI PİLASTİK



Kod: **RC-533-8252**

SU HORTUMU BAĞLANTI PARÇASI PİLASTİK



Kod: **RC-533-4010**

TEMİZ SU DAĞITICI VANALAR PLASTİK



Kod: **RC-533-185000**

DALGIÇ POMPA YEDEK PARÇASI



Kod: **RC-233-1088**

DALGIÇ POMPA BAĞLANTI PARÇASI (16 MM)



Kod: **RC-233-102316**

DALGIÇ POMPA BAĞLANTI PARÇASI (10 MM)



Kod: **RC-233-102310**

SU HORTUMU (SICAK - SOĞUK)



Teknik Özellikler
Ürün Kodu : R1200-030401-K
Çap : 12 mm
Maximum Dayandığı Basınç : 6 bar
Çalışıtğı Maximum Sıcaklık : 80°C

• Yat, tekne ve karavanlar için uygundur

Kod: **RC-533-1200K**
Kod: **RC-533-1200W**

MYCLEAN SU FİLTRESİ



Kod: **RC-533-2501**

Teknik Özellikler
Boyutlar: D = 65 mm x L = 166 mm
Ağırlık: (Filtre setine göre) : 115 g ile 221 g arasında

Filtre Kartuşu	: 62 g
Bağlantılar	: 10 - 12 mm
Filtre Kartuşunun Ömrü	: 12 ay
Maks. Çalışma Basıncı	: 5 bar
Gözenek Boyutu	: 0,2 µm
Temiz Tutmama Kapasitesi	: Log 7
Çalışma Sıcaklık Aralığı	: 5 °C ile 40 °C

Donmaya karşı koruyun!

SU HORTUM BAĞLANTI PARÇASI (KİRLİ SU BAĞLANTI PARÇASI DÜZ) PİLASTİK



Kod: **RC-233-1029**

SU HORTUM BAĞLANTI PARÇASI (KİRLİ SU BAĞLANTI PARÇASI Y PARÇA) PİLASTİK



Kod: **RC-233-1261**

SU HORTUM BAĞLANTI PARÇASI (KİRLİ SU BAĞLANTI PARÇASI 45°C PARÇA) PLASTİK



Kod: **RC-233-1066**

SU HORTUM BAĞLANTI PARÇASI (KİRLİ SU BAĞLANTI PARÇASI 90°C EŞİT OLMAYAN PARÇA) PLASTİK



Kod: **RC-233-1093**

SU HORTUM BAĞLANTI PARÇASI (KİRLİ SU BAĞLANTI PARÇASI GEÇİŞ PARÇA) PLASTİK



Kod: **RC-233-1078**

SU HORTUM BAĞLANTI PARÇASI (KİRLİ SU BAĞLANTI PARÇASI GEÇİŞ PARÇA DUŞ TEKNESİ İÇİN) PLASTİK



Kod: **RC-233-1079**

SU HORTUM BAĞLANTI PARÇASI (KİRLİ SU BAĞLANTI PARÇASI SU DEPOSU CONTASI) PLASTİK



Kod: **RC-233-1064**

SU HORTUM BAĞLANTI PARÇASI (KİRLİ SU BAĞLANTI PARÇASI T PARÇA) PLASTİK



Kod: **RC-233-1030**

SU HORTUM BAĞLANTI PARÇASI (KİRLİ SU BAĞLANTI PARÇASI 90°C PARÇA) PLASTİK



Kod: **RC-233-1031**

SU HORTUM BAĞLANTI PARÇASI (KİRLİ SU BAĞLANTI PARÇASI DÜŞÜRÜCÜ) PLASTİK



Kod: **RC-233-1032**

SU HORTUM BAĞLANTI PARÇASI (KİRLİ SU BAĞLANTI PARÇASI) PLASTİK



Kod: **RC-233-1033**

SU HORTUM BAĞLANTI PARÇASI (KİRLİ SU BAĞLANTI PARÇASI GEÇİŞ PARÇASI 19 mm E KADAR) PLASTİK



Kod: **RC-233-1052**

SU HORTUM BAĞLANTI PARÇASI (KİRLİ SU BAĞLANTI PARÇASI 90°C GEÇME PARÇA) PLASTİK



Kod: **RC-233-1367**

SU HORTUMU BAĞLANTI PARÇASI (KİRLİ SU BAĞLANTI PARÇASI HORTUM KELEPÇESİ)



Kod: **RC-233-1062**

SU HORTUMU BAĞLANTI PARÇASI (KİRLİ SU BAĞLANTI PARÇASI VİDA BAĞLANTI PARÇASI)



Kod: **RC-233-1060**

KİRLİ SU HORTUMU



Teknik Özellikler
Ürün Kodu : R1200-030401-W
Çap : 12 mm
Maximum Dayandığı Basınç : 6 bar
Çalışıtğı Maximum Sıcaklık : 90°C

• Yat, tekne ve karavanlar için uygundur

Kod: **RC-533-1200-WB**

SU GİDERİ PARÇASI ÇELİK ELEK VE TIPA PLASTİK



Kod: **RC-533-0511**

SU GİDERİ PARÇASI ÇELİK ELEK VE TIPA PLASTİK 33 mm



Kod: **RC-533-0531**

SU GİDERİ İKİLİ PARÇASI ÇELİK ELEK VE TIPA PLASTİK 33 mm



Kod: **RC-533-0501**

SU GİDERİ İKİLİ PARÇASI ÇELİK ELEK VE TIPA PLASTİK 33 mm



Kod: **RC-533-1501**

SU DONMASINA KARŞI KORUMA KAPAĞI PLASTİK



Kod: **RC-533-5000**

SU GİDERİ PARÇASI ÇELİK ELEK VE TIPA PLASTİK 39 mm



Kod: **RC-533-1550**

SU GİDERİ KOKU ÖNLEYİCİ PLASTİK PARÇA



Kod: **RC-533-0520**

DALGIÇ POMPA (12V)



Teknik Özellikler
Ürün Kodu : R1914-0301-121
Ölçüler (ØxY) : 80x145 mm
Voltaj : 12V
Tüketim : 55W
Kapasite : 19L /dk
Maximum Basınç : 1.4 bar

• Yat, tekne ve karavanlar için uygundur

Kod: **RC-515-1914121**



Teknik Özellikler
Ürün Kodu : RC511-1202
Voltaj : 12V
Tüketim : 10-20 W
Kapasite : 15L / dk
Maximum basınç : 0,5 bar

• Yat, tekne ve karavanlar için uygundur

Kod: **RC-511-1202**



Teknik Özellikler
Voltaj : 12V
Tüketim : 10-18 W
Kapasite : 12L / dk
Maximum basınç : 0,6 bar

• Yat, tekne ve karavanlar için uygundur

Kod: **RC-514-0412E**

DALGIÇ POMPA



Teknik Özellikler
Ölçüler : (ØxY) - (Ø): 45 mm
Voltaj : 12V
Tüketim : 35 - 45 watt
Kapasite : 19L /dk
Maximum Basınç : 1.1 bar

• Yat, tekne ve karavanlar için uygundur

Kod: **RC-514-0419E**



Teknik Özellikler
Ürün Kodu : RC514-0110
Voltaj : 12V
Tüketim : 10-18 W
Kapasite : 10L / dk
Maximum basınç : 0,5 bar

• Yat, tekne ve karavanlar için uygundur

Kod: **RC-514-0110**

GAZ VE SU ÇIKIŞ KAPAĞI



Teknik Özellikler
Montaj ölçüsü : 157x67 mm
Ağırlık : 890 Kg
Renk : Beyaz

• Yat, tekne ve karavanlar için uygundur

Kod: **RC-728000**

GAZ ÇIKIŞ KAPAĞI



Teknik Özellikler
Ağırlık : 890 Gr
Ürün Ölçüleri : 157 x 67 mm
Renk Seçenekleri : Beyaz - Siyah - Gri

• Yat, tekne ve karavanlar için uygundur

Kod: **RC-722000**

DIŞ DUŞ



Teknik Özellikler
Ölçüler : 210x88 mm

• Yat, tekne ve karavanlar için uygundur

Kod: **RC-724510**

SU ÇIKIŞ KAPAĞI



Teknik Özellikler
Ürün Kodu : RC724500
Ölçüler : 210x88 mm

• Yat, tekne ve karavanlar için uygundur

Kod: **RC-724500**

DIŞ DUŞ



Teknik Özellikler
Ağırlık : 180 Gr
Ürün Ölçüleri : 9.5x11.1x7.2 cm
Montaj Çapı : 60 mm
Renk : Siyah

• Yat, tekne ve karavanlar için uygundur

Kod: **RC-615900**

DIŞ DUŞ



Teknik Özellikler
Ağırlık : 180 Gr
Ürün Ölçüleri : 9.5x11.1x7.2 cm
Montaj Çapı : 60 mm
Renk : Beyaz

• Yat, tekne ve karavanlar için uygundur

Kod: **RC-655900**

SU DOLUM KAPAĞI



Teknik Özellikler
Ölçüler : 157x67 mm
Basınç : 0.7 / 1.1 bar
Renk : Beyaz
Model : City Water

• Yat, tekne ve karavanlar için uygundur

Kod: **RC-723210** (beyaz)
Kod: **RC-713210** (siyah)

SU ÇIKIŞ KAPAĞI (DIŞ DUŞ)



Teknik Özellikler
Montaj ölçüsü: 157x67 mm
Ağırlık : 0.95 Kg
Renk : Beyaz
Su Çıkışı: Sıcak - Soğuk
Model : Tetiksiz
• Yat, tekne ve karavanlar için uygundur

Kod: **RC-725000**

SU ÇIKIŞ KAPAĞI (DIŞ DUŞ)



Teknik Özellikler
Montaj ölçüsü : 157x67 mm
Ağırlık : 0.95 Kg
Renk : Beyaz
Su Çıkışı: Sıcak - Soğuk
Model : Tetikli

• Yat, tekne ve karavanlar için uygundur

Kod: **RC-725500** (beyaz)
Kod: **RC-715500** (siyah)

SU ÇIKIŞ KAPAĞI



Teknik Özellikler
Model : City Water
Montaj ölçüsü : 157x67 mm
Ağırlık : 0.95 Kg
Renk : Siyah
Model : Tetiksiz

• Yat, tekne ve karavanlar için uygundur

Kod: **RC-715000**

DIŞ DUŞ BAŞLIĞI



Teknik Özellikler
Ölçüler : 2 mt
Çap : 8 mm
Model : charisma
Ağırlık : 248 gr
Model : Tetikli

• Yat, tekne ve karavanlar için uygundur

Kod: **RC-609500** (beyaz)
Kod: **RC-619500** (siyah)



KARAVAN AĞIRLIK KONTROL CİHAZI

Dengeli bir yolculuk için;
Maceranıza başlamadan önce karavanın izin verilen toplam ağırlığını aşıp aşmadığını ve her şeyden önce doğru yüklenip yüklenmediğini kontrol etmelisiniz. Çünkü sadece aşırı yüklenme değil, aynı zamanda düzensiz ve tek taraflı yükleme de karavanın dengesini olumsuz etkiler ve basit frenlemeyi kabusa çevirebilir.

CWC iki farklı varyantta mevcuttur;
Sarı tartı, tekerlek başına maksimum 1.000 kg yüke kadar römorklar, karavanlar ve daha küçük mobil evler için uygundur.

Turuncu tartı ise tekerlek başına maksimum 1.500 kg yüke kadar ağır römorklar, karavanlar ve daha büyük karavan için uygundur.



Teknik Özellikler
Tekerlek başına max. Yük : 1.500 Kg
Çalışma Alanı : 0° C ila + 50° C arasında
Ürün ölçüleri : 360 x 70 x 45 mm

Kod: **RC-522-1600**



Teknik Özellikler
Tekerlek başına max. Yük : 1.000 Kg
Çalışma Alanı : 0° C ila + 50° C arasında
Ürün ölçüleri : 360 x 70 x 45 mm

Kod: **RC-522-1500**



UNİVERSAL DİKİZ AYNASI (FARKLI ARAÇLARA UYGULANABİLİR)



Kod: **RC-528-286691**

Aracınızı mobil seyahat arkadaşı olmadan sürmeden önce, tatil yerinize vardığınızda yardımcı aynalar çıkarılmalıdır. Yenilikçi ve esnek Handy hızlı bırakma sistemi sayesinde, HANDY MIRROR serisi, büyük bir karmaşa olmadan hızlı ve kolay bir şekilde takılıp çıkarılabilir. Bu size hayattaki güzel şeyler için daha fazla zaman verir.

Daha esnek, kullanımı kolay cırcırlı tutturucu
Alet gerektirmez
Saniyeler içinde kolayca monte edilir
dışbükey cam ile
Tüm klipsli aynalar, "Kullanışlı hızlı açılan montaj sistemi" ile birlikte verilir.

DİKİZ AYNASI UZAKTAN KUMANDA KONTROL SETİ



Kod: **RC-528-285584**

SPEED FIX DİKİZ AYNASI



Kod: **RC-528-2920001**

Güvenlik, uzun bir keşif turunda önemli bir konudur. Tüm manevralar üzerinde tam kontrol sağlamak için karavanları çekmek için güvenilir klipsli Speed Fix Mirror'ı geliştirdik. Yolculuğunuz sırasında titreşimleri en aza indiren özellikle aerodinamik tasarımı ile karakterizedir. Vahşi sallanma hareketleri nedeniyle aynadaki bulanık anahatlar için endişelenmenize gerek yok.

Patentli döner başlıklı yenilikçi montaj sistemi, sadece sabit bir tutuş ve esnek montaj seçenekleri sağlamakla kalmaz, aynı zamanda özellikle kolay ve hızlı montajı garanti eder. Ünite, aracın yan aynasının üstüne veya altına monte edilebilir.

Klipsli ayna neredeyse tüm yaygın yan aynalara uyar ve yasal E standartlarına uygundur.

ÇEKME KARAVAN ÖN TEKERLEK SETİ



Kod: **RC-537-1000**

Çift ve havalı tekerlekler sayesinde yumuşak ve engebeli yüzeylerde geleneksel kılavuz tekerleklere göre ekstra rahatlık sağlar.

Teknik Özellikler
Lastik basıncı 30 psi = 2,0 bar'dır
Çift tekerlek ile ön takoz dengesi sağlanır
Kullanım Alanı : Tekne taşıma römorkör ve çekme karavan



GOK Türkiye olarak, 1968 yılında kurulan köklü Alman markası GOK'un güvenlik ve kalite alanındaki uzmanlığını sizlere sunmanın gururunu yaşıyoruz.

Yıllar içinde sektörde liderliğini sağlamlaştıran GOK, ürünlerindeki yüksek kalite standartları ve inovasyon anlayışıyla tanınıyor.

Güvenlik alanında sahip olduğu birçok patentle öne çıkan GOK, ürünlerini dünya genelinde onaylatmış ve sertifikalandırmıştır. Türkiye'de sizlere GOK kalitesini sunarak, güvenliğin ve kalitenin öncüsü olmaktan büyük mutluluk duyuyoruz.

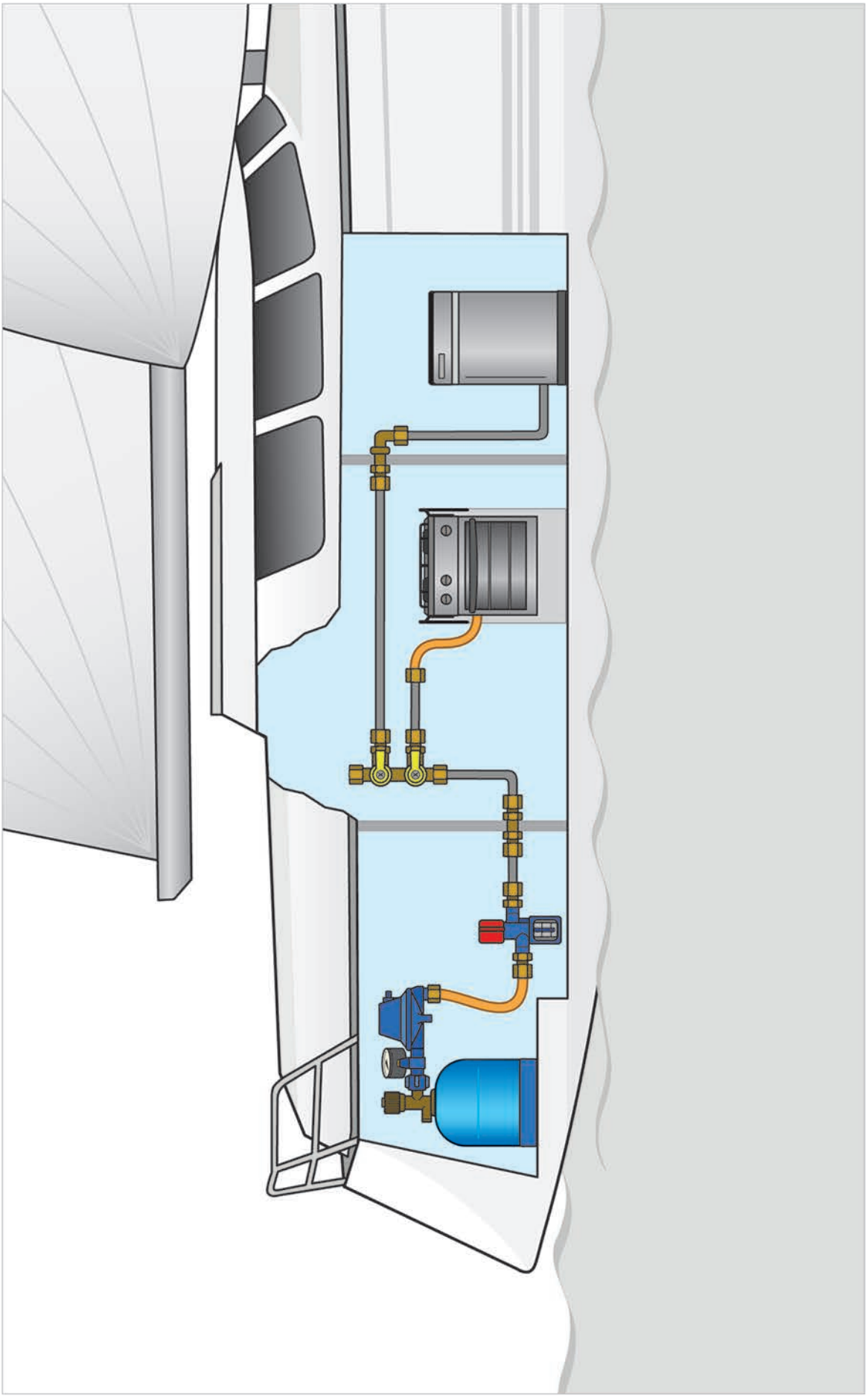

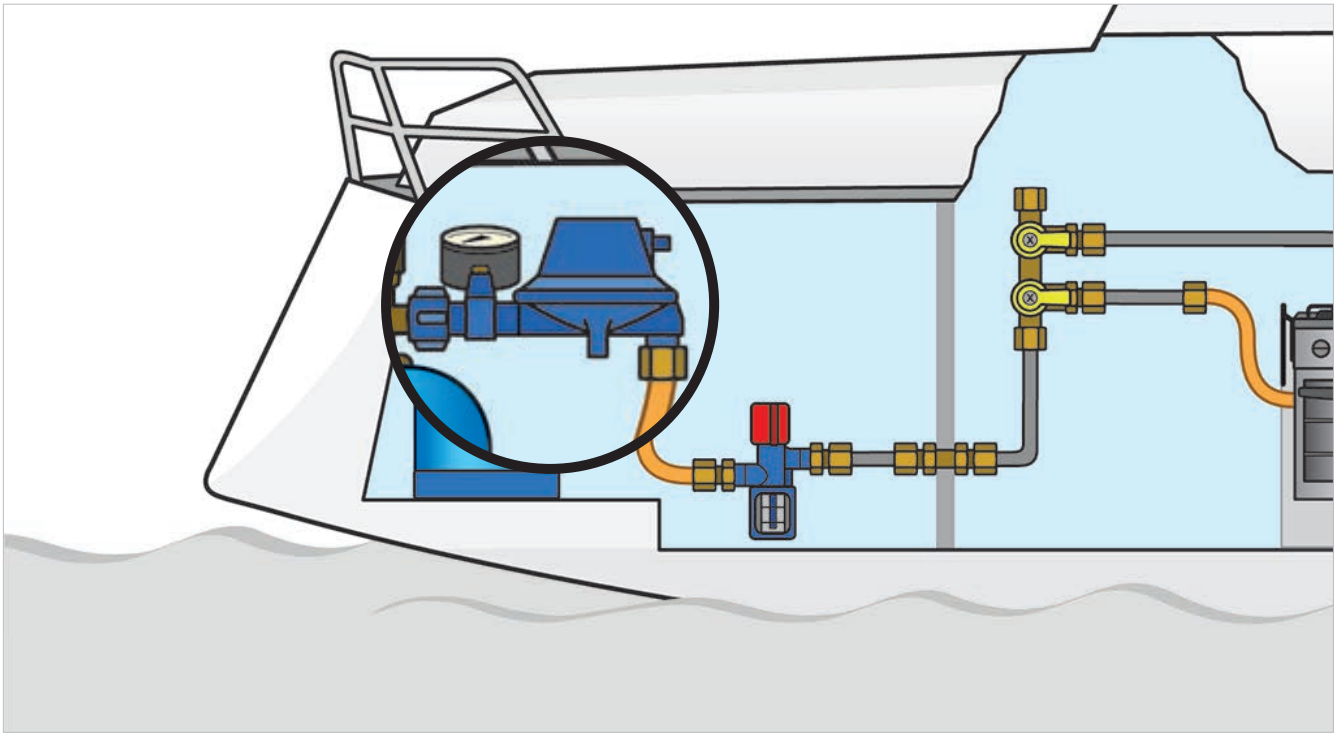

GOK

GAZ BASINÇ DÜŞÜRÜCÜ REGÜLATÖR



Korozyona karşı ekstra dayanıklı

Teknik Özellikler

Ürün Kodu	: GK-0129017
Maximum Basınç	: PS 16 bar
Çıkış basıncı	: 30 mbar
Akış Hızı	: 1.5 Kg / saat
Giriş Bağlantısı	: 8 mm KLF
Çıkış Bağlantısı	: 8 mm G 1/4 lh-m

Gaz basıncı göstergesi dahil

Kod: **GK-0129017**

GAZ BASINÇ DÜŞÜRÜCÜ REGÜLATÖR



Korozyona karşı ekstra dayanıklı

Teknik Özellikler

Ürün Kodu	: GK-0128015
Maximum Basınç	: PS 16 bar
Çıkış basıncı	: 30 mbar
Akış Hızı	: 0,8 Kg / saat
Giriş Bağlantısı	: 8 mm KLF
Çıkış Bağlantısı	: 8 mm G 1/4 lh-m

Gaz basıncı göstergesi dahil

Kod: **GK-0128015**

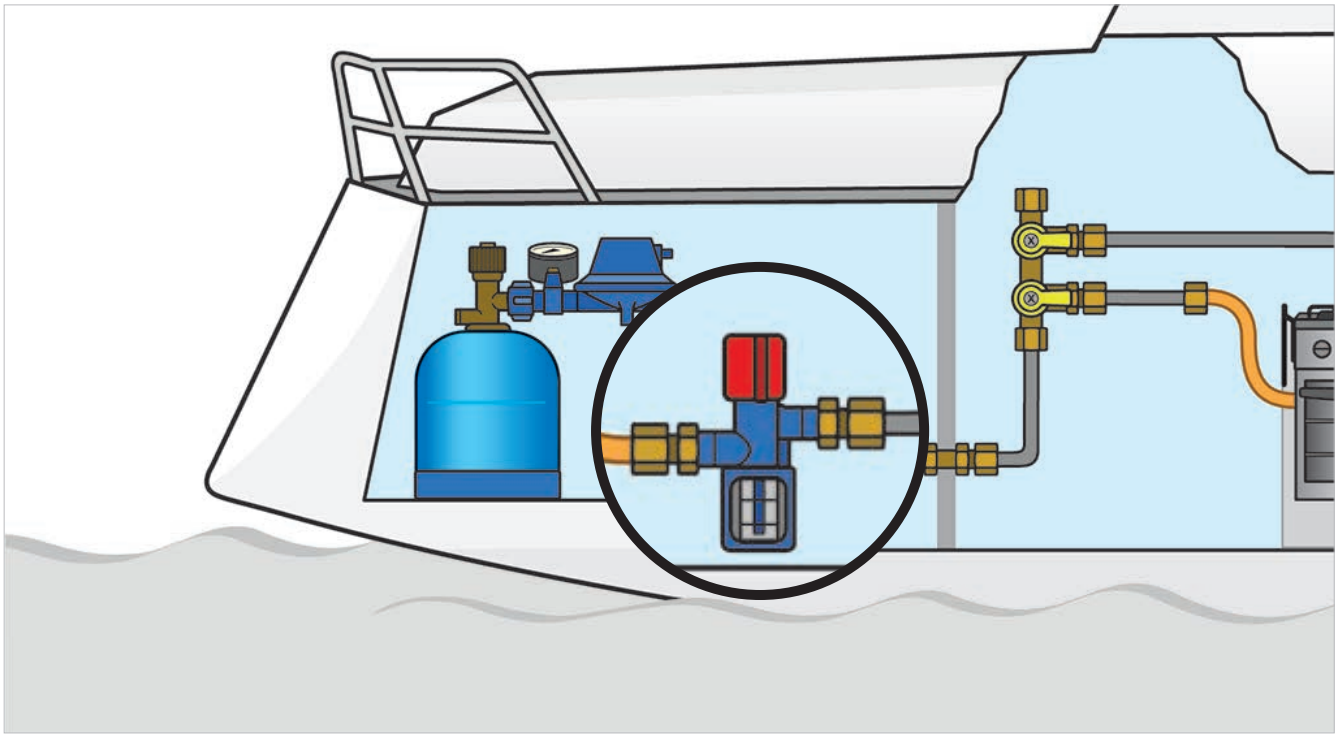

GAZ SIZINTISI TESPİT CİHAZI



Korozyona karşı ekstra dayanıklı

Teknik Özellikler
Ürün Kodu : GK-0200471
Maximum Basınç : 2 bar
Giriş Bağlantısı : 8 mm
Çıkış Bağlantısı : 8 mm

Bu sızıntı test cihazı, sıvı gaz sistemlerinin
hızlı bir şekilde sızdırmazlık kontrolünü sağlar.

Kod: **GK-0200471**

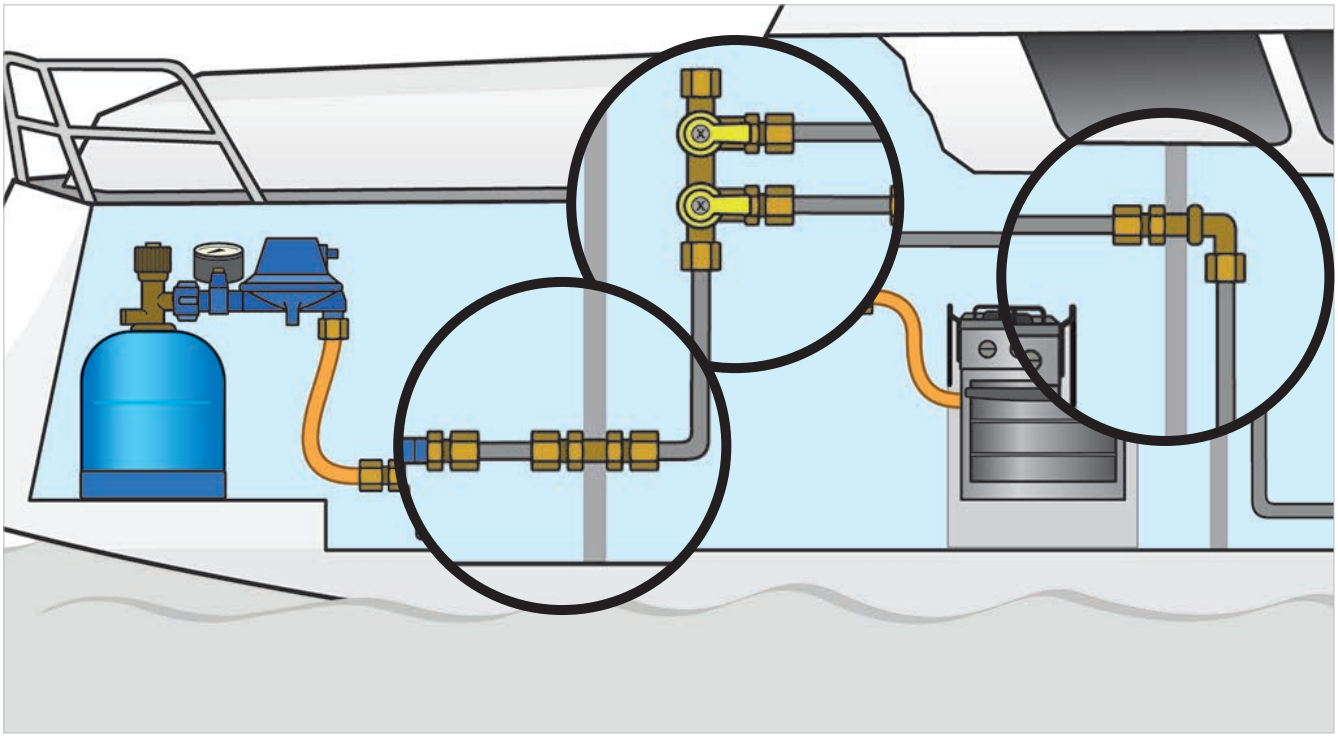

GOK

DÜZ GÖVDE DUVARI BAĞLANTI SOMUNU



Korozyona karşı ekstra dayanıklı

Teknik Özellikler
Ürün Kodu : GK-6788001
Maximum Basınç : 1 bar
Giriş Bağlantısı : 8 mm
Çıkış Bağlantısı : 8 mm

Kod: **GK-6788001**

AÇILI GÖVDE GEÇIDI BAĞLANTI ELEMANI (L PARÇA)



Korozyona karşı ekstra dayanıklı

Teknik Özellikler
Ürün Kodu : GK-6768101
Maximum Basınç : 1 bar
Giriş Bağlantısı : 8 mm
Çıkış Bağlantısı : 8 mm

Kod: **GK-6768101**

GAZ DAĞITICI VANASI İKİLİ (8-2X8-8)



Korozyona karşı ekstra dayanıklı

Teknik Özellikler
Ürün Kodu : GK-6768101
Maximum Basınç : 20 bar
Giriş Bağlantısı : 8 mm
Çıkış Bağlantısı : 2x 8 mm
Vana Adedi : 2
Özellik : Gelen gazın tekne içerisinde kullanılan ürünlere dağılımını sağlar

Kod: **GK-0240000**

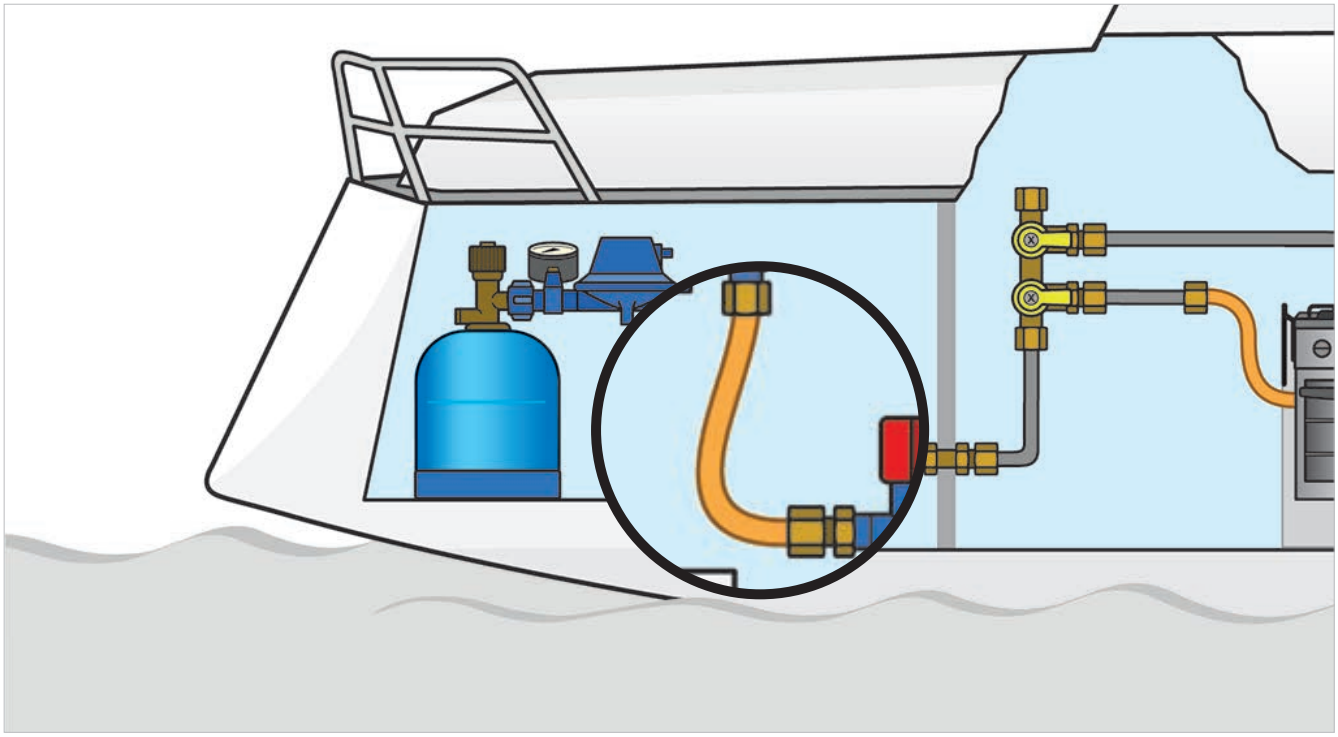

GAZ BAĞLANTI HORTUMU 30 MBAR 400 MM



Korozyona karşı ekstra dayanıklı

Teknik Özellikler

Ürün Materyal	: Tekstil dolgulu kauçuk hortum
Boyutları	: 6,3 x 3,5 mm
Uzunluk	: 400 mm
Basınç	: 10 bar
Çalışabildiği Max Isı	: -30°

Kod: **GK-0444022**

GAZ BAĞLANTI HORTUMU 30 MBAR 800 MM



Korozyona karşı ekstra dayanıklı

Teknik Özellikler

Ürün Materyal	: Tekstil dolgulu kauçuk hortum
Boyutları	: 6,3 x 3,5 mm
Uzunluk	: 800 mm
Basınç	: 10 bar
Çalışabildiği Max Isı	: -30°

Kod: **GK-0444037**

DIŞ GAZ ALIM SETİ (SİLİNDİR ANAHTARI HARİÇ)

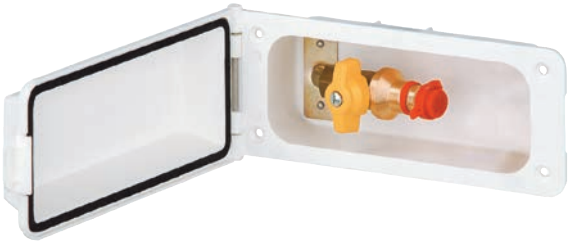

Sıvı gaz için harici bağlantı

Teknik Özellikler
Dış gaz alım noktası
Kesim Alanı : 155x65 mm
Dış Bağlantı : soba, barbekü, gaz lambası bağlanabilir.

Kod: **GK-2173100**

DIŞ GAZ ALIM SETİ



Sıvı gaz ve su için çevirmeli anahtarlı ve silindir
kilitli dış bağlantı

Teknik Özellikler

Kesim Alanı	: 155x65 mm
Dış Bağlantı	: Boba, barbekü, gaz lambası bağlanabilir.
Dış Bağlantı	: Su bağlanabilir
Gaz Hortum	: 8 mm
Su Bağlantı	: 9/10 mm

Kod: **GK-2173305**

DIŞ GAZ VE SU ALIM SETİ (SİLİNDİR ANAHTARI DAHİL)



Sıvı gaz ve su için çevirmeli anahtarlı ve silindir
kilitli dış bağlantı

Teknik Özellikler
Harici gaz çıkışı
Kesim Alanı : 155*65 mm
Dış Bağlantı : Soba, barbekü, gaz lambası bağlanabilir.
Dış bağlantı : Su bağlanabilir

Kod: **GK-2173105**

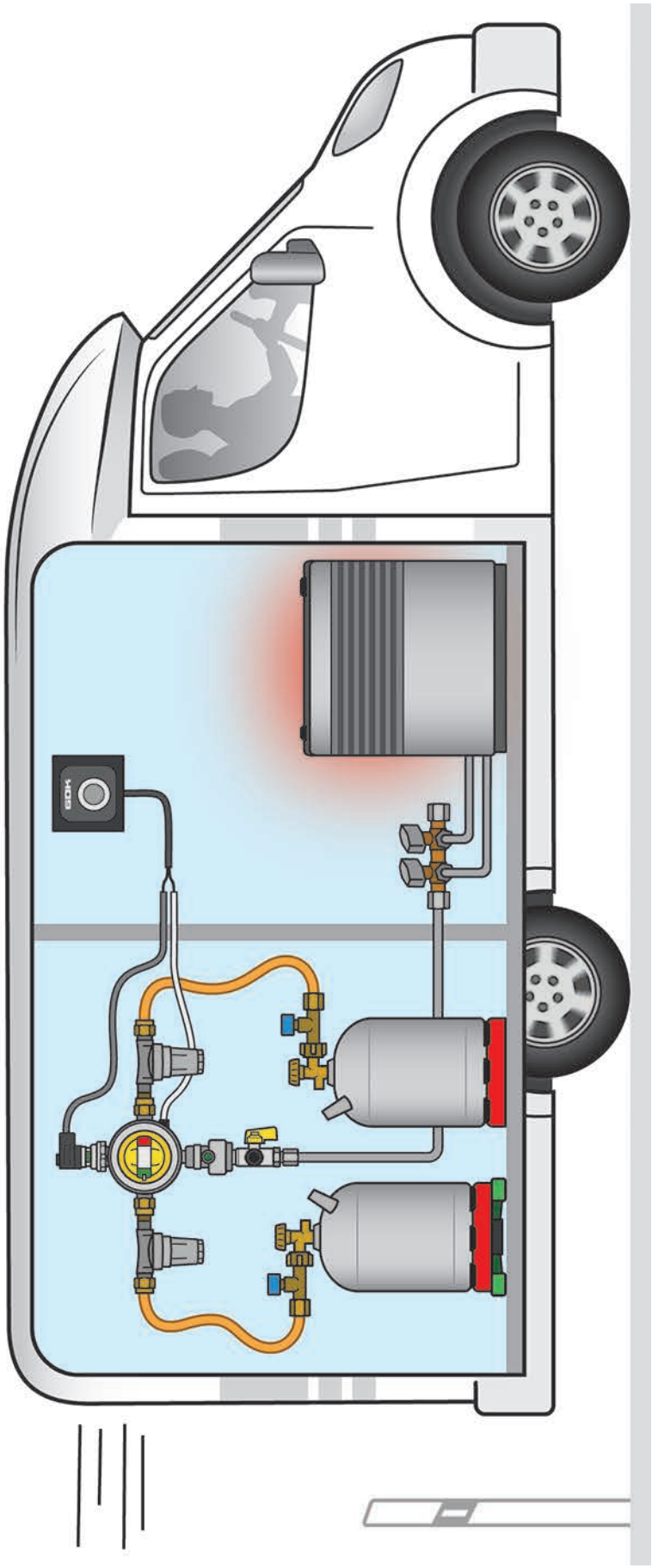

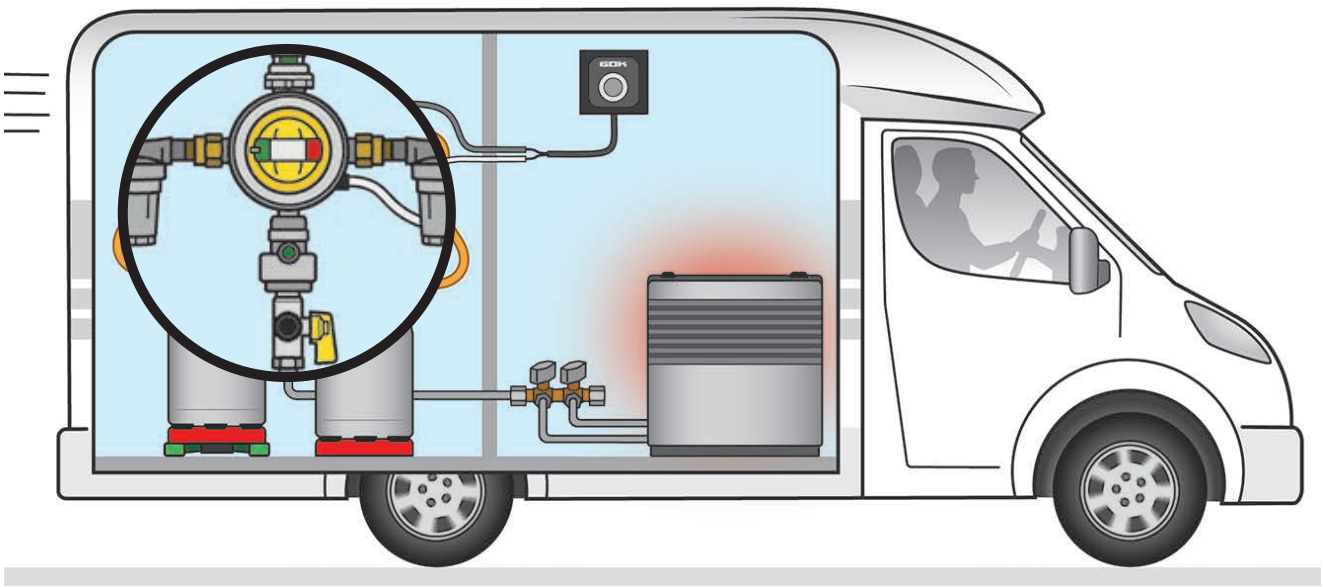

CARAMATIC GAZ REGÜLAÖTÜR (YATAY MONTAJ) (30 MBAR) (ÇİFT TÜP İÇİN)



Teknik Özellikler

Kullanılan Gaz Tipi	: LPG / (Propan / Bütan)
Çıkış Basıncı	: 30 mbar
Akış Hızı	: 1.5 Kg / saat
Giriş Bağalantı	: M20 x 1,5 m
Çıkış Bağlantısı	: 10 / 8 mm
Çarpma Anında Kapama	: Çarpma sensörlü
Montaj tipi	: Yatay montajlı
Kullanıldığı Tüp Adedi	: 2
Braket	: Mevcut

Kod: **GK-7182323**

CARAMATIC GAZ REGÜLAÖTÜR (DİKEY MONTAJ) (30 MBAR) (ÇİFT TÜP İÇİN)



Teknik Özellikler

Kullanılan Gaz Tipi	: LPG / (Propan / Bütan)
Çıkış Basıncı	: 30 mbar
Akış Hızı	: 1.5 Kg / saat
Giriş Bağalantı	: M20 x 1,5 m
Çıkış Bağlantısı	: 10 / 8 mm
Çarpma Anında Kapama	: Çarpma sensörlü
Montaj tipi	: Dikey montajlı
Kullanıldığı Tüp Adedi	: 2
Braket	: Mevcut

Kod: **GK-7182313**

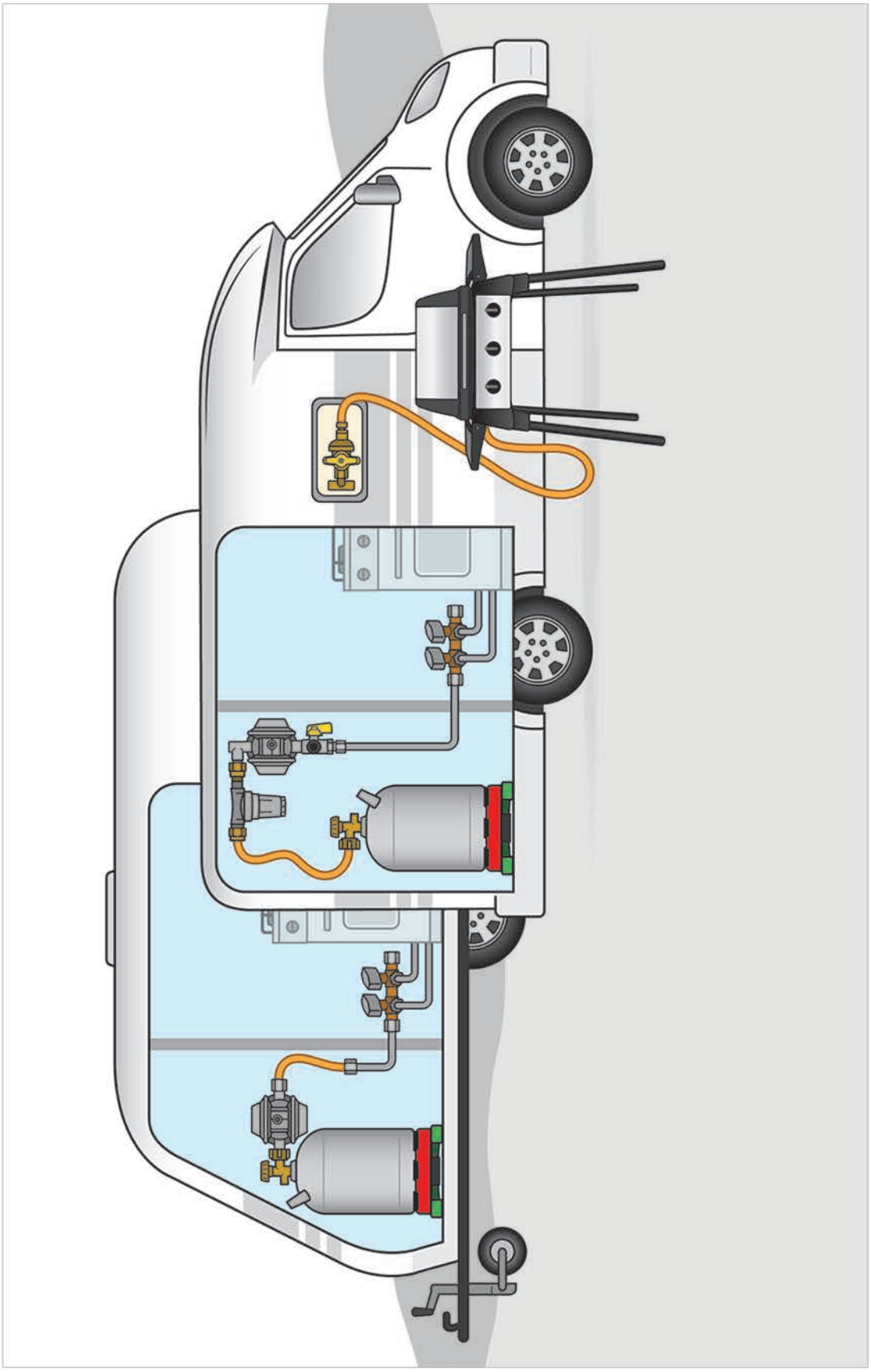

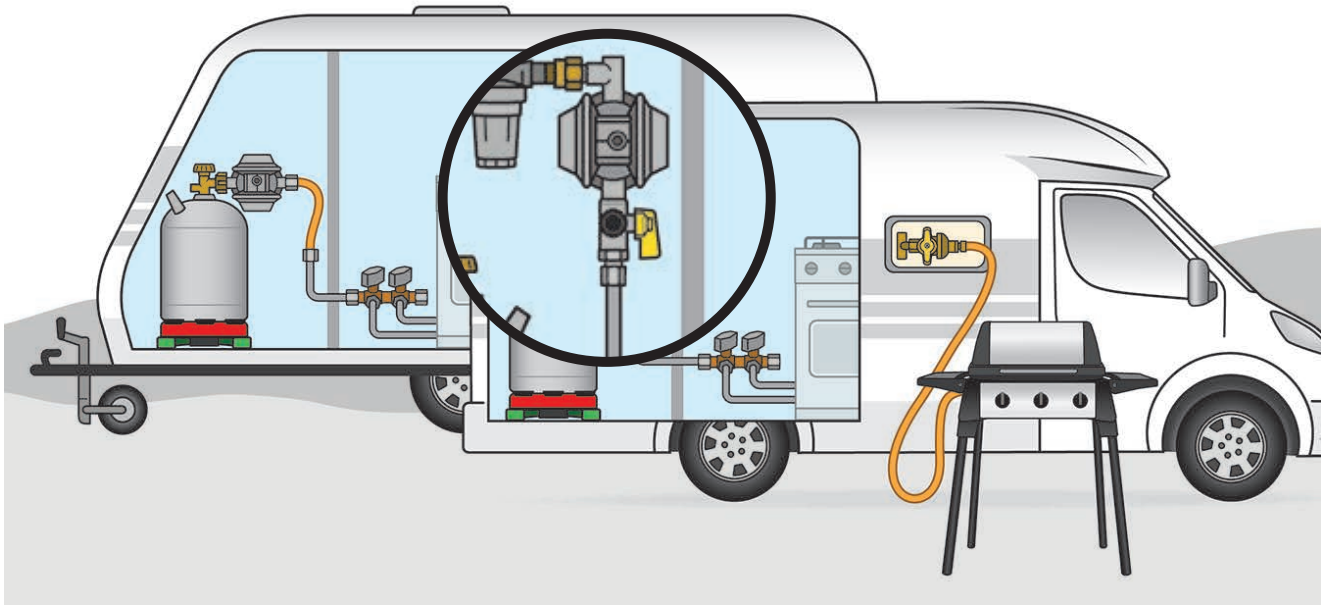

GOK

CARAMATIC GAZ REGÜLATÖRÜ (YATAY MONTAJ) (30 MBAR) (TEK TÜP İÇİN)



Teknik Özellikler

Kullanılan Gaz Tipi	: LPG / Propan / Bütan)
Çıkış Basıncı	: 30 mbar
Akış Hızı	: 1.5 Kg / saat
Giriş Bağalantı	: M20 x 1,5 m
Çıkış Bağlantısı	: 10/8 mm
Çarpma Anında Kapama	: Çarpma sensörlü
Montaj Tipi	: Yatay montajlı
Kullanıldığı Tüp Adedi	: 1
Braket	: Mevcut

Kod: **GK-7181323**

CARAMATIC GAZ REGÜLATÖRÜ (DİKEY MONTAJ) (30 MBAR) (TEK TÜP İÇİN)



Teknik Özellikler

Kullanılan Gaz Tipi	: LPG / (Propan/ Bütan)
Çıkış Basıncı	: 30 mbar
Akış Hızı	: 1.5 Kg / saat
Giriş Bağalantı	: M20 x 1,5 m
Çıkış Bağlantısı	: 10/8 mm
Çarpma Anında Kapama	: Çarpma sensörlü
Montaj tipi	: Dikey montajlı
Kullanıldığı Tüp Adedi	: 1
Braket	: Mevcut

Kod: **GK-7181313**

CARAMATIC PROTWO SET (DİKEY ÇİFT TÜP İÇİN REGÜLATÖR)

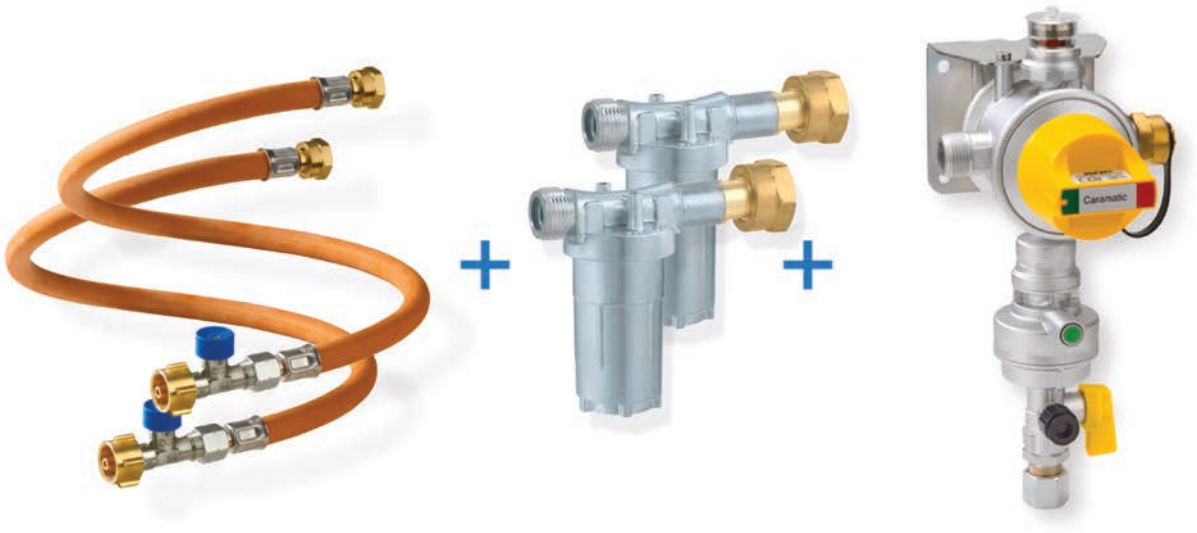

Teknik Özellikler

Kullanılan Gaz Tipi	: LPG (Propan/ Bütan)
Giriş Basınç	: 0.6 - 16 bar
Çalışma Basıncı	: 30 mbar
Akış Hızı	: 1.5 kg / saat
Giriş Bağlantısı	: 2 adet M20x1,5 m
Çıkış Bağlantısı	: RVS 10/8
Boyut (GxYxD)	: 12x8x15 cm
Ağırlık	: 1 kg
Montaj tipi	: Dikey montajlı
Tüp Adedi	: 2
Çarpışma Sensörü	: Mevcut
Braket	: Mevcut

Kod: **GK-7113312**

Gelen gazın karavan içerisinde kullanılan ürünlere dağılımını sağlar.
(ör: boiler, ocak, soba)

CARAMATIC DRIVEONE SET (DİKEY TEK TÜP İÇİN REGÜLATÖR)

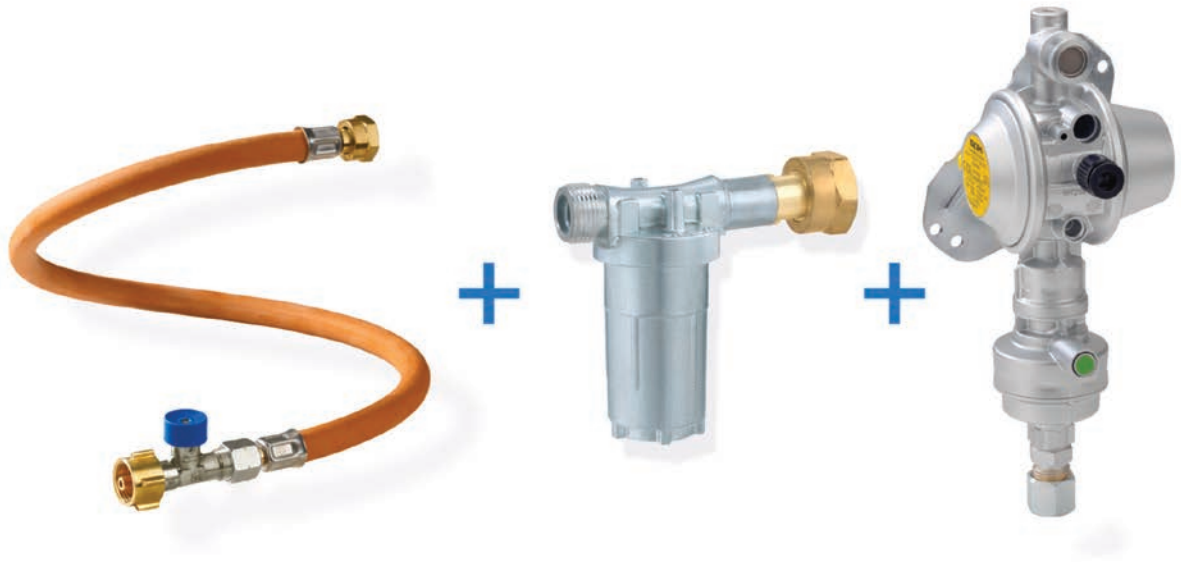

Teknik Özellikler

Kullanılan Gaz Tipi	: LPG / (Propan/ Bütan)
Giriş Basınç	: 0.6 - 16 bar
Çalışma Basıncı	: 30 mbar
Akış Hızı	: 1.5 kg / saat
Giriş Bağlantısı	: 1 adet M20x1,5 m
Çıkış Bağlantısı	: RVS 10/8
Montaj tipi	: Dikey montajlı
Tüp Adedi	: 1
Çarpışma Sensörü	: Mevcut
Braket	: Mevcut

Kod: **GK-7111313**

Gelen gazın karavan içerisinde kullanılan ürünlere dağılımını sağlar.
(ör: boiler, ocak, soba)

• Yat, tekne ve karavanlar için uygundur

CARAMATIC DRIVEONE SET (YATAY TEK TÜP İÇİN REGÜLATÖR)

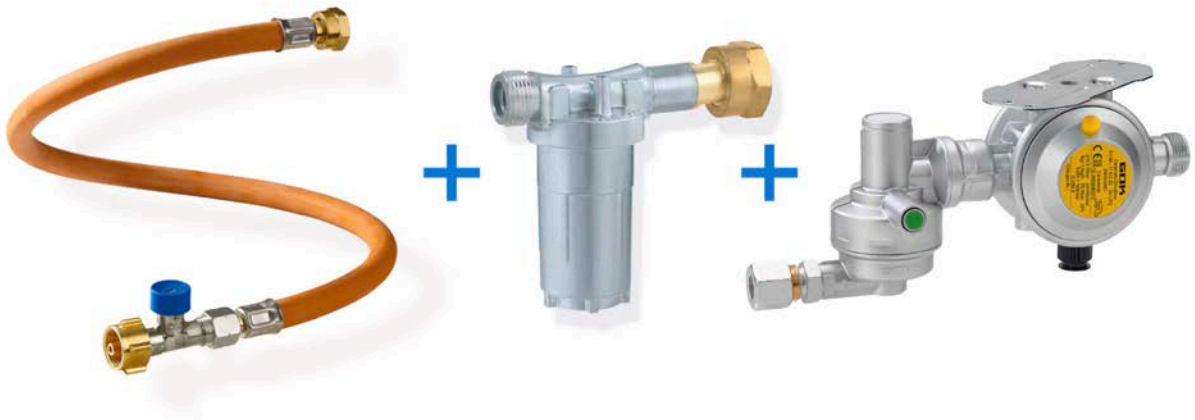

Teknik Özellikler

Kullanılan Gaz Tipi	: LPG / (Propan/ Bütan)	Çıkış Bağlantısı	: RVS 10/8
Giriş Basınç	: 0.6 - 16 bar	Montaj tipi	: Yatay montajlı
Çalışma Basıncı	: 30 mbar	Tüp Adedi	: 1
Akış Hızı	: 1.5 kg / saat	Çarpışma Sensörü	: Mevcut
Giriş Bağlantısı	: 1 adet M20x1,5 m	Braket	: Mevcut

Kod: **GK-7111322**

Gelen gazın karavan içerisinde kullanılan ürünlere dağılımını sağlar.
(ör: boiler, ocak, soba)

CARAMATIC BASICONE (GAZ REGÜLATÖRÜ)



Teknik Özellikler

Kullanılan Gaz Tipi	: LPG / (Propan/ Bütan)
Giriş Basınç	: 0.6 - 16 bar
Akış Hızı	: 0.8 kg / saat
Bağlantı (Giriş & Çıkış)	: 8 mm & 8 mm

Kod: **GK-0128605**

CONNECT DRIVE SHELL HORTUM



Teknik Özellikler

Ürün Materyal	: Kauçuk Hortum
Bağlantı Giriş & Çıkış	: 8 mm
Boyutları	: 6,3 x 3,5 mm
Uzunluk	: 400 mm
Basınç	: 10 bar
Çalışabildiği Max Isı	: -30°

Kod: **GK-0440200**

Korozyona karşı ekstra dayanıklı

BİRLİKTE EN ÇOK TERCİH EDİLEN

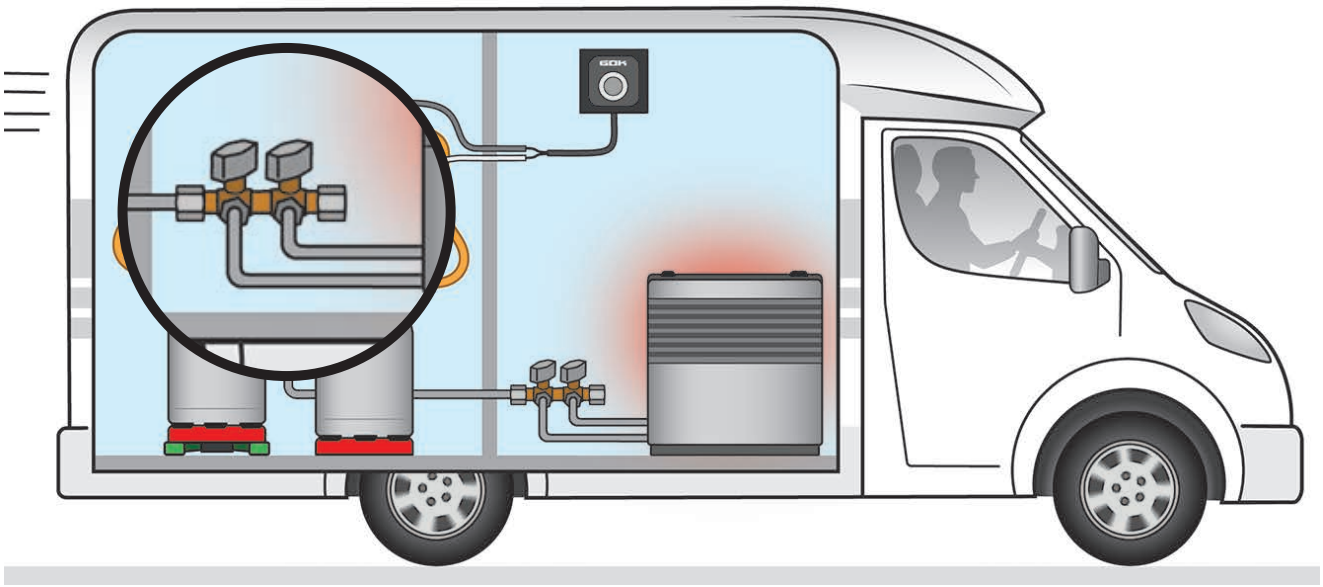

TEKLİ GAZ VANASI



Teknik Özellikler
Maximum Basınç : 5 bar
Giriş Bağlantısı : 8 mm

Kod: **GK-0371100**



Teknik Özellikler
Maximum Basınç : 5 bar
Giriş Bağlantısı : 8 mm

Kod: **GK-0361100**

GAZ DAĞITICI VANASI İKİLİ (8-2X8-8)



Teknik Özellikler
Maximum Basınç : 5 bar
Giriş Bağlantısı : 8 mm
Çıkış Bağlantısı : 2* 8 mm
Vana Adedi : 2 (2 ürün kullanılabilir)
Özellik : Gelen gazın karavan içerisinde kullanılan ürünlere dağılımını sağlar (ör: boiler, ocak)

Kod: **GK-6375000**



Teknik Özellikler
Maximum Basınç : 5 bar
Giriş Bağlantısı : 8 mm
Çıkış Bağlantısı : 2* 8 mm
Vana Adedi : 2 (2 ürün kullanılabilir)
Özellik : Gelen gazın karavan içerisinde kullanılan ürünlere dağılımını sağlar (ör: boiler, ocak)

Kod: **GK-0367000**

GAZ DAĞITICI VANASI ÜÇLÜ (8-2X8-8)

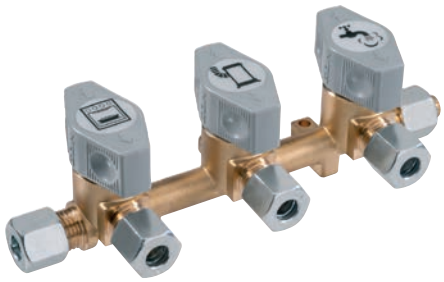

Teknik Özellikler
Maximum Basınç : 5 bar
Giriş Bağlantısı : 8 mm
Çıkış Bağlantısı : 3* 8 mm
Vana Adedi : 3 (3 ürün kullanılabilir)
Özellik : Gelen gazın karavan içerisinde kullanılan ürünlere dağılımını sağlar (ör: boiler, ocak, soba)

Kod: **GK-6375100**



Teknik Özellikler
Maximum Basınç : 5 bar
Giriş Bağlantısı : 8 mm
Çıkış Bağlantısı : 3* 8 mm
Vana Adedi : 3 (3 ürün kullanılabilir)
Özellik : Gelen gazın karavan içerisinde kullanılan ürünlere dağılımını sağlar (ör: boiler, ocak, soba)

Kod: **GK-0367100**

GAZ DAĞITICI VANASI DÖRTLÜ (8-2X8-8)

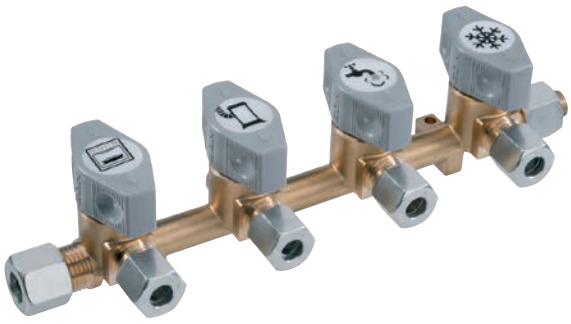

Teknik Özellikler
Maximum Basınç : 5 bar
Giriş Bağlantısı : 8 mm
Çıkış Bağlantısı : 4x8 mm
Vana Adedi : 3 (3 ürün kullanılabilir)
Özellik : Gelen gazın karavan içerisinde kullanılan ürünlere dağılımını sağlar (örenğin boiler, Ocak, soba)

Kod: **GK-6375200**

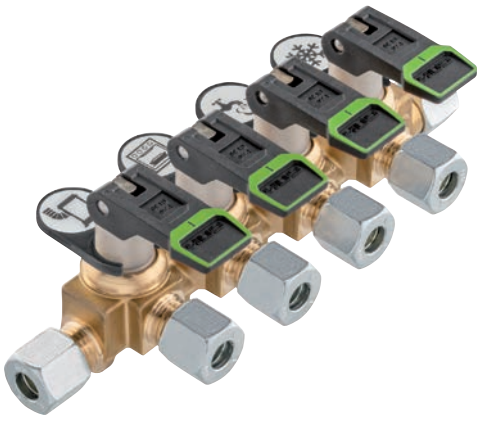

Teknik Özellikler
Maximum Basınç : 5 bar
Giriş Bağlantısı : 8 mm
Çıkış Bağlantısı : 4x8 mm
Vana Adedi : 3 (3 ürün kullanılabilir)
Özellik : Gelen gazın karavan içerisinde kullanılan ürünlere dağılımını sağlar (örenğin boiler, Ocak, soba)

Kod: **GK-0367200**

GAZ DAĞITICI VANASI İKİLİ (10-2X8-10)



Teknik Özellikler
Maximum Basınç : 5 bar
Giriş Bağlantısı : 10 mm
Çıkış Bağlantısı : 2x8 mm
Vana Adedi : 2 (2 ürün kullanılabilir)
Özellik : Gelen gazın karavan içerisinde kullanılan ürünlere dağılımını sağlar (örneğin boiler, ocak)

Kod: **GK-6376000**



Teknik Özellikler
Maximum Basınç : 5 bar
Giriş Bağlantısı : 10 mm
Çıkış Bağlantısı : 2x8 mm
Vana Adedi : 2 (2 ürün kullanılabilir)
Özellik : Gelen gazın karavan içerisinde kullanılan ürünlere dağılımını sağlar (örneğin boiler, ocak)

Kod: **GK-6378000**

GAZ DAĞITICI VANSI ÜÇLÜ (10-2X8-10)

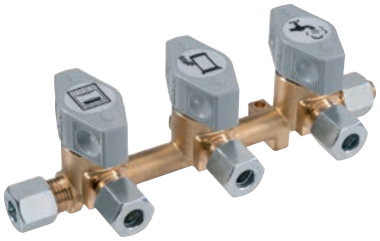

Teknik Özellikler
Maximum Basınç : 5 bar
Giriş Bağlantısı : 10 mm
Çıkış Bağlantısı : 3x8 mm
Vana Adedi : 3 (3 ürün kullanılabilir)
Özellik : Gelen gazın karavan içerisinde kullanılan ürünlere dağılımını sağlar (ör: boiler, ocak, soba)

Kod: **GK-6376100**



Teknik Özellikler
Maximum Basınç : 5 bar
Giriş Bağlantısı : 10 mm
Çıkış Bağlantısı : 3x8 mm
Vana Adedi : 3 (3 ürün kullanılabilir)
Özellik : Gelen gazın karavan içerisinde kullanılan ürünlere dağılımını sağlar (ör: boiler, ocak, soba)

Kod: **GK-6378100**

GAZ DAĞITICI VANASI DÖRTLÜ(10-2X8-10)

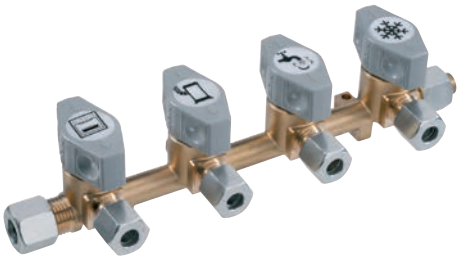

Teknik Özellikler
Maximum Basınç : 5 bar
Giriş Bağlantısı : 10 mm
Çıkış Bağlantısı : 4x8 mm
Vana Adedi : 4 (4 ürün kullanılabilir)
Özellik : Gelen gazın karavan içerisinde kullanılan ürünlere dağılımını sağlar (ör: boiler, ocak, soba)

Kod: **GK-6376200**

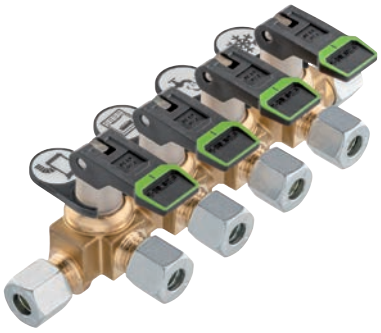

Teknik Özellikler
Maximum Basınç : 5 bar
Giriş Bağlantısı : 10 mm
Çıkış Bağlantısı : 4x8 mm
Vana Adedi : 4 (4 ürün kullanılabilir)
Özellik : Gelen gazın karavan içerisinde kullanılan ürünlere dağılımını sağlar (ör: boiler, ocak, soba)

Kod: **GK-6378200**

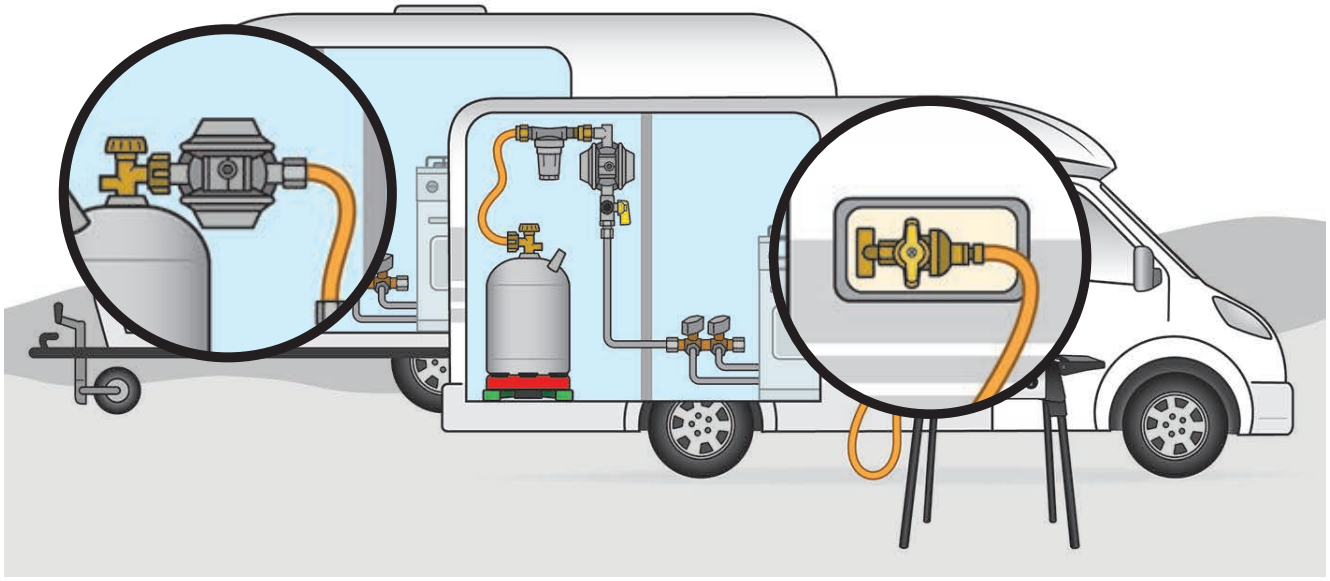

CARAMATIC BASICONE



Teknik Özellikler

Kullanılan Gaz Tipi	: LPG / Propan / Bütan)
Çıkış Basıncı	: 30 mbar
Akış Hızı	: 1.5 Kg / saat
Giriş Bağalantı	: M20 x 1,5 mm
Çıkış Bağlantısı	: 10/8 mm
Tüp Adedi	: 1

Kod: **GK-0129015**

DIŞ GAZ ALIM SETİ



Karavanlara dışarıdan gaz almak için
kullanılan bağlantı seti.

Teknik Özellikler

Kesim Alanı	: 155x65 mm
Dış Bağlantı	: Soba, barbekü, gaz lambası bağlanabilir.
Gaz Hortum	: 8 mm
Su Bağlantı	: 9 /10 mm
Gaz Regülatörü	: Dahil

Kod: **GK-2173500**

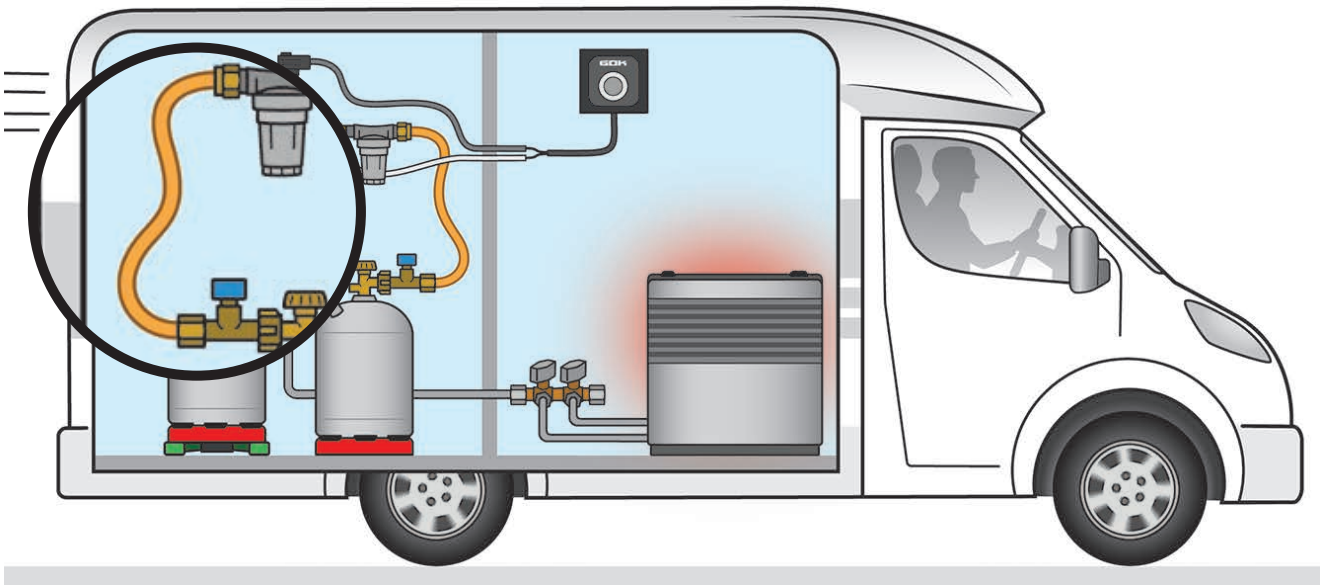

GAZ BAĞLANTI HORTUMU 30 MBAR 750 mm

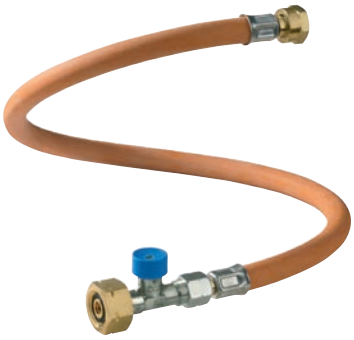

Teknik Özellikler

Ürün Materyal	: Kauçuk
Hortum Boyutları	: 6,3 x 5,0 mm
Uzunluk	: 750 mm
Bağlantı Tipi	: M20 x 1.5 nut
Basınç	: 30 mbar
Çalışabildiği Max ısı	: -30°
Kullanıldığı Tüp Adedi	: 1

Kod: **GK-7188708**

GAZ BAĞLANTI HORTUMU 30 MBAR 450 mm

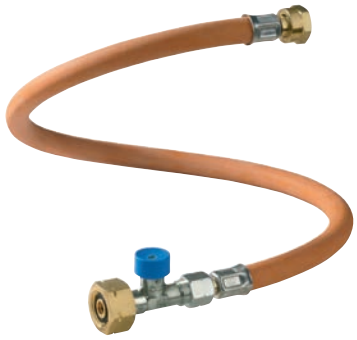

Teknik Özellikler

Ürün materyal	: Kauçuk
Hortum Boyutları	: 6,3 x 5,0 mm
Uzunluk	: 450 mm
Bağlantı Tipi	: M20 x 1.5 nut
Basınç	: 30 mbar
Çalışabildiği Max ısı	:- 30°
Kullanıldığı Tüp Adedi	: 1

Kod: **GK-7188408**

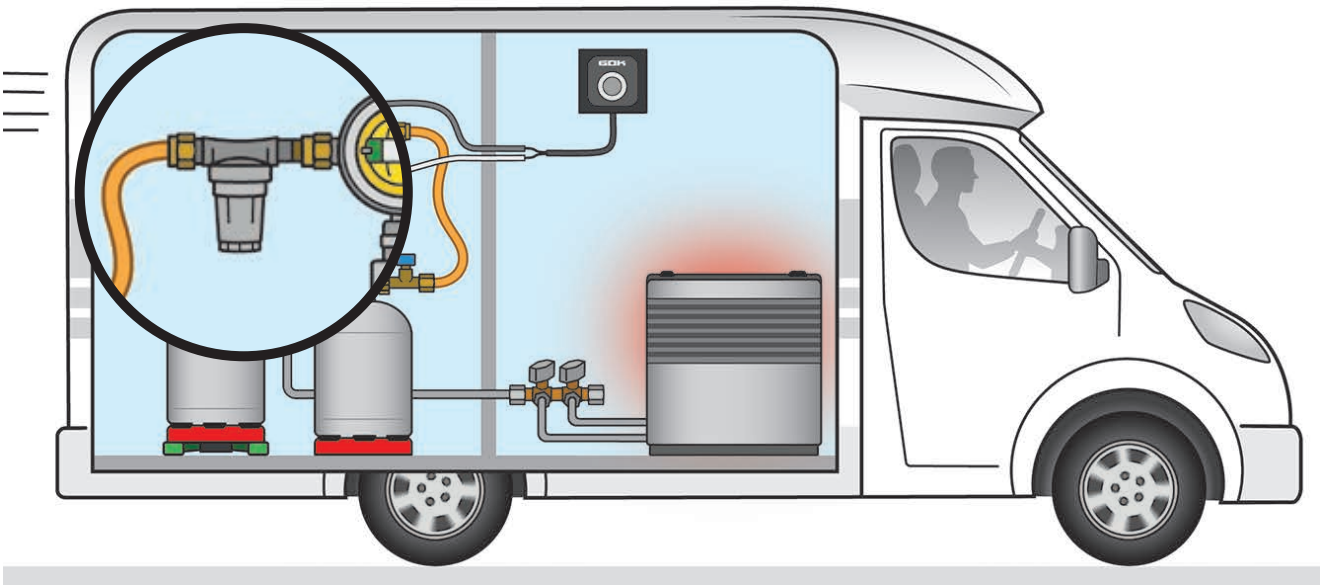

GAZ FİLTRESİ TAKILMA APARATI



Teknik Özellikler
Gelen Gazın Temiz olarak regülatör ile sistemde dolaşımını sağlar

Giriş Bağlanıtısı : M20 x 1.5 m
Çıkış Bağlantısı : M20 x 1.5 nut
Maximum Basınç : 25 bar

Duvara Kolay Montaj yapılabilir filtre değiştirme Özelliği

Kod: **GK-7178103**

GAZ FİLTRESİ



Gaz filtresi; dışarıdan gelen gazın filtreden geçerek sisteme verilmesini sağlar

Kod: **GK-7178180**

GAZ BASINÇ DÜŞÜRÜCÜ REGÜLATÖR (50-30 MBAR)



Teknik Özellikler
Maximum Basınç : 1 bar
Düşürücü : 50 mbar den 30 mbar'a
Akış Hızı : 0.8 Kg / saat
Giriş Bağlantısı : 8 mm
Çıkış Bağlantısı : 8 mm
Gaz sızıntı kontröl özelliği

Kod: **GK-7144600**

GAZ BASINÇ REGÜLTÖRÜ (DENGELEYİCİ)



Teknik Özellikler
Maximum Basınç : 16 bar
Gaz Basıncı : 30 mbar
Akış Hızı : 1.5 Kg / saat
Giriş Bağlantısı : Shell -F
Çıkış Bağlantısı : G 1/4 lh m

Kod: **GK-0129003**

HORTUM KOPMA KORUMASI



Hortum hattının hasar görmesi veya gevşemesi durumunda gazı otomatik olarak keser.
Güvenlik açısından kullanılması zorunludur.

Teknik Özellikler
Maksimum Basınç : 50 mbar

• Avrupa standartlarına göre
• Yat, tekne ve karavanlar için uygundur

Kod: **GK-6285000**

SU BASINÇ REGÜLATÖRÜ



Teknik Özellikler
Su Basınç Dengeleyici : içme suyuna entegre edilebilir
Giriş Basıncı : 10 bar
Akış Basıncı : 1 bar
Statik Basınç : 1.5 bar
Kapasite : dakikada 7 lt

Kod: **GK-2173320**

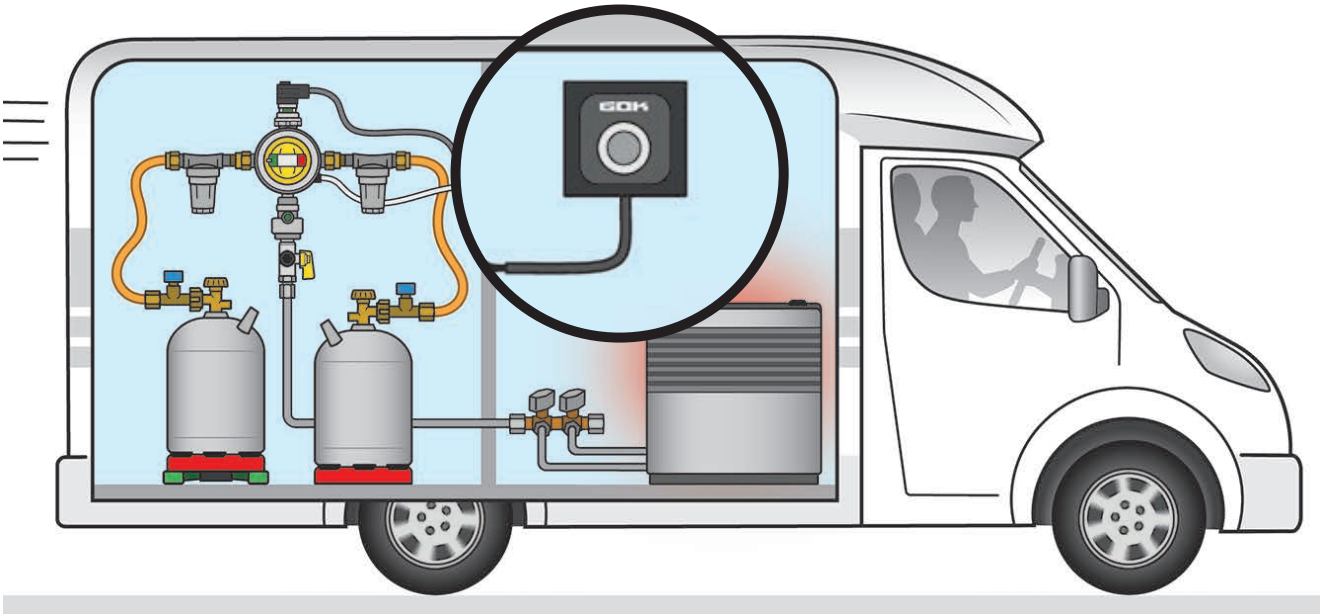

CARAMATIC TWO CONTROL - UZAKTAN KONTROL CİHAZI (TEK VE ÇİFT TÜP)











Caramatic TwoControl - Karavanlarda kullanılan işletim ve yedek gaz tüplerinin izlenmesi için konforlu bir bilgi ve kontrol birimi. İki ve tek tüplü sistemlerde çalışır ve ayrıca Regülatör Isıtma (Eis-Ex) fonksiyonunu içerir.

Paket içeriği: 6m bağlantı kablosuyla Bilgi ve Kontrol Birimi, kaplama çerçevesi, 2m bağlantı kablosu ve 2m bağlantı kablosuyla Regülatör Isıtma (Eis-Ex).

Kod: **GK-7130000**

GAZ BAĞLANTI REKORLARI SETİ (SERVİSLERDE KULLANILAN MODEL)



15 x düz sıkıştırmalı bağlantı, tip G 8 mm
5 x düz sıkıştırmalı bağlantı, tip G 10 mm
15 x dirsek sıkıştırmalı bağlantı, W tipi 8 mm
5 x dirsek sıkıştırmalı bağlantı, tip W 10 mm
5 x T-şekilli sıkıştırma fitingi, her tip T 8 ve 10 mm
4 x düz azaltıcı sıkıştırma bağlantısı, tip GR 10 x 8 mm
4 x düz bölme sıkıştırmalı bağlantı, tip SV 8 mm
5 x dirsek bölmeli sıkıştırma tertibatı, WSV tipi 8 mm
15 x bağlantı somunu, M tipi 8 mm
10 x bağlantı somunu, M tipi 10 mm
40 x zeytin tipi D 8 mm
10 x zeytin tipi D 10 mm
Dağıtım valfi için 10 x kör tapa, her biri 8 ve 10 mm
20 x kauçuk profilli metal boru kelepçesi, her biri 8 ve 10 mm
1 x ön montajlı soket tipi VOMO, her biri 8 ve 10 mm
Test noktası için 5 x koruyucu kapak
1 x gaz sızdırmazlık macunu
1 x sistem kasası

Kod: **GK-2712000**

GAZ DOLUM BAĞLANTI PARÇALARI (AVRUPA TİPİ)



Set halinde farklı ülke üretimi tüplerin, dolumunu yapmak için kullanılan gaz dolum başlıkları ve gaz dolum başlıkları sökme aparatları

Kod: **GK-6973510**

GAZ KAÇAK TESPİT SIVISI



Ölçü : 125 ml
Gaz boru sisteminde kaçakları tespit için kullanılan sıvı

Kod: **GK-0260101**

GAZ DOLUM BAĞLANTI PARÇALARI (AVRUPA TİPİ)

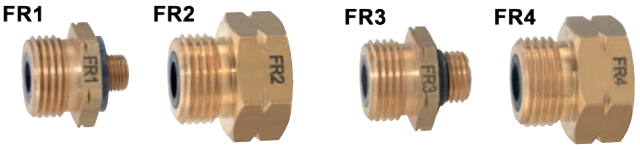

Farklı ülke üretimi tüplerin, dolumunu yapmak için kullanılan gaz dolum başlıkları

Kod: **GK-6977390**

GAZ DOLUM BAĞLANTI PARÇALARI (AVRUPA TİPİ)

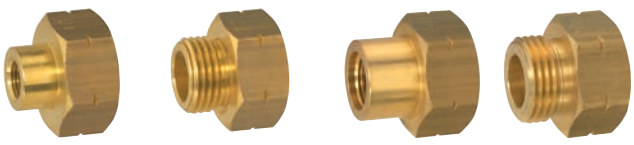

Farklı ülke üretimi tüplerin, dolumunu yapmak için kullanılan gaz dolum başlıkları

Kod: **GK-6973800**

GAZ TÜPÜ REGÜLATÖR SÖKME ANAHTARI PLASTİK



Tüp Regülatörülerini açmak için kullanılan aparat

Kod: **GK-2110070**



GEN 1



Aqua-Hot®
An AIRXCEL Brand

AIRXCEL™
Europe

Gen1, araç içinde yer ve ağırlık tasarrufu sağlamak amacıyla özel olarak tasarlanmış çok yönlü bir cihazdır. Aynı zamanda çevresel konforu en üst düzeye çıkarmak ve 2.64 G sıcak su sunmak için geliştirilmiştir. Aqua-Hot Gen1, fırından bağımsız olarak su ısıtma özelliğine sahiptir, bu da karavan sahiplerine yıl boyunca konforlu bir yaşam sunar ve her an her yerde lüks bir sıcak duşa hazır olmalarını garanti eder.

Sıcak hava, aracın içine 4 hava çıkışı aracılığıyla giriş yapar ve buradan düzenli ve etkili bir şekilde dağıtılır. Bu sayede iç mekanın sıcaklığı sürekli olarak rahat bir seviyede tutulur. Aqua-Hot Gen1, deniz seviyesinden 15.000 fite kadar olan yüksek rakımlarda çalışabilme kapasitesine sahiptir. Bu, sadece 4.000 fite kadar olan rakiplerine kıyasla önemli bir avantaj sağlar.

Gen1, RV-C Açık Kaynak zekası kullanarak kullanıcı dostu kontrol sağlar ve karavanın çoklu sistemine kolay entegrasyon imkanı sunar. Böylece, kullanıcılar sistemlerini kolaylıkla yönetebilir ve istedikleri konfor seviyesini elde edebilirler. Aqua-Hot Gen1, kompakt tasarımı, enerji verimliliği ve yüksek performansıyla her türlü seyahat koşulunda konforu garanti eder.



Kod: **AQ-1000517-PE**

Aqua-Hot FACTORY AUTHORIZED SERVICE CENTER

	Gen 1 P (Gaz + Elektrik)
Model	Forced Air
Yakıt Türü	Propane/Butane (GPL) & Elektrik
Open Source (RV-C Ready)	✓
Çalışma Basıncı	30 mbar
Nominal Isı Çıkışı (Diesel/Gaz)	2000 W / 4000 W / 6000 W
Nominal Isı Çıkışı (230 VAC)	900 W / 1800 W
Verimlik	98%
Yakıt Tüketimi	160 – 480 g/s
Güç Kaynağı	12 V DC - 230 V AC
Çekilen Akım (at 12V DC)	İlk çalıştırmada Maks. 5.6 A (short term) (ortalama 1.3A)
Çekilen Akım (at 230 VAC)	3.9 A / 7.8 A
Ölçüler (L x W x H)	510 x 450 x 300 mm
Ağırlık	15 Kg
Sıcak Hava Akış Hızı	Max. 287 m3/s
Su Pompası Basıncı	Maks. 2.8 bar
Sistem Basıncı	Maks. 4.5 bar
Su Tank Kapasitesi	10 lt. paslanmaz çelik tank
Su Tankı Isıtma Kapasitesi	20"
Tahliye Noktası (Alçak)	✓
Sıcak Hava Fan Hızı	4 fan hızı
Hava sirkülasyon Hızı	10 fan hızı
Artı Uçsuz Dizayn (Boru Hattı Koruması)	✓
Otomatik Zamanlayıcı	✓
Dijital Kontrol Panlei	✓
Ön Yağ Pompası	-
Hava Basıncı Ve sıcaklık Göstergesi	✓
Yüksek Rakım kiti	-

Aqua-Hot
FACTORY AUTHORIZED SERVICE CENTER

Karavan sektöründe 35 yılı aşkın tecrübeye sahip

Ortam ve su ısıtıcısını bir arada barındıran

Aqua-Hot Gen 1

Bu tek cihaz, aracınızda yerden ve ağırlıktan tasarruf sağlarken, konforlu bir ortam ve 10 L sıcak su sağlar.

Sıcak hava ve konforlu bir iklim sağlamak için verimli bir şekilde dört hava çıkış menfezi aracılığıyla karavanınızın iç ortamını ısıtır.















Aqua-Hot
FACTORY AUTHORIZED SERVICE CENTER



ISITMA SİSTEMLERİ

WERD e-boiler ELEKTRİKLİ SU ISITICI

YENİ



Akıllı Tasarım
Cihaz, su sıcaklığını 30°C ile 75°C arasında hassas bir şekilde ayarlamaya olanak tanıyan gelişmiş bir termostatla donatılmıştır. İstenilen sıcaklık ayarlandıktan sonra, termostat bu sıcaklığı cihaz çalışırken sürekli olarak korur, bu da optimal konfor ve verimlilik sağlar.

Dayanıklı ve Şık Yapı
Cihazın dış kısmı, dayanıklılığı şık bir tasarımla birleştiren yüksek kaliteli metalden üretilmiştir. İç tank ise, korozyona karşı mükemmel direnç sağlayan SUS304 paslanmaz çelikten yapılmıştır ve uzun ömürlü performans sunar.

Çevre Dostu ve Verimli
Cihazda kullanılan yalıtım, mükemmel bir ısı tutma özeliiği sunar,
bu da istenilen sıcaklığı korumaya yardımcı olurken elektrik tüketimini azaltır, enerji tasarrufu ve çevre dostu bir seçenek haline getirir.

Çok İşlevli Koruma
Cihaz, aşırı sıcaklık, susuz çalıştırma ve aşırı basınç korumaları gibi kapsamlı güvenlik mekanizmaları içerir. Bu işlevler, kullanıcılar için güvenilir ve güvenli bir çalışma sağlamak üzere uyum içinde çalışır ve iç rahatlığı sunar.

DC12V Elektrik depolamalı Su Isıtıcı
Bu su ısıtıcısı DC12V ile çalışır, bu da onu çeşitli ortamlarda enerji verimli su ısıtma için ideal bir çözüm haline getirir.



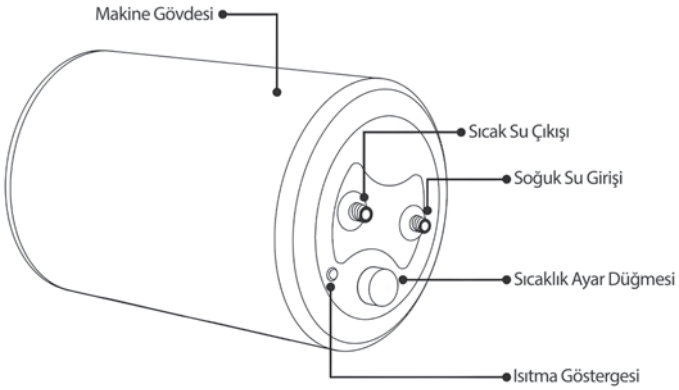

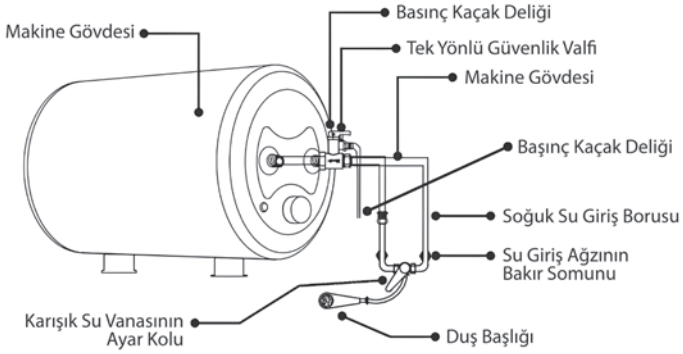

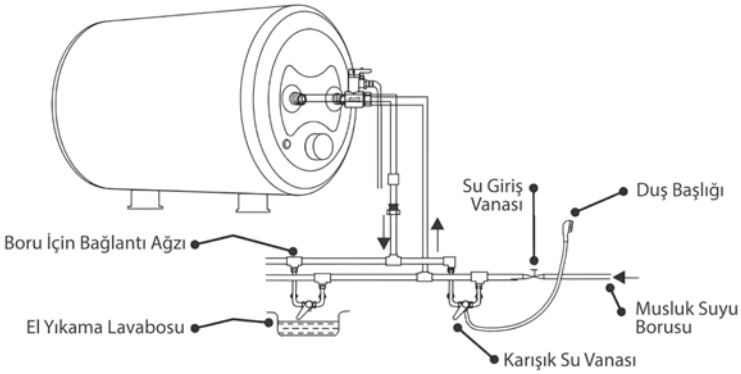

Koruma Özellikleri:
- Aşırı sıcaklık koruması ,
- Çoklu koruma,
- Kuru çalışma önleyici ısıtma tüpü,
- Haşlanma önleyici özellik,
- Sabit sıcaklık ayarlama özelliği
- Korozyana ve asite karşı dayanıklılık

- Waterproof (Su Geçirmezlik/Suya Dayanıklılık)
Level IPX4 özelliği ile hem toza hemde su sıçramalarına karşı koruma özelliği mevcuttur.

Teknik Özellikler

Su Tank Kapasitesi	: 10 Lt.
Ağırlık	: 7.1 Kg
Voltaj /Frekans	: 12V/ 50Hz, 60Hz
Nominal Güç /Akım	: 200W/16.6A
Çalışma Sıcaklığı	: 30~75°C
Ölçüler	: 41x Ø31cm
Dış Malzeme	: Metal
Su Tankı Malzemesi	: 304 paslanmaz çelik

Kod: **WB-10-3141**

WERD



Teknik Özellikler

Ölçüler (GenişlikxYükseklikxDerinlik): 380x50x285mm
Voltaj : 12 V
Güç Tüketimi : 40 W
Renk : Siyah
Kontrol Paneli : Dokunmatik Ekran
Hava Akışı Max. : 15-17 (m^3/dk)
Aydınlatma : LED

- Aspiratör bacası var.
- Direkt montaj edilebilir.

Kod: **BH-500-0411**



Teknik Özellikler

Ölçüler (GenişlikxYükseklikxDerinlik): 530x50x285mm
Voltaj : 12 V
Güç Tüketimi : 40 W
Renk : Siyah
Kontrol Paneli : Dokunmatik Ekran
Hava Akışı Max. : 15-17 (m^3/dk)
Aydınlatma : LED

- Aspiratör bacası var.
- Direkt montaj edilebilir.

Kod: **BH-700-0411**







• Kış modu var
• Fansız

Kod: **BH-45-0410**

Karavan buzdolapları için geliştirilmiş modern menfez

Teknik Özellikler

Ölçüler (GxYxD): 451x156x42mm





• Kış modu var
• Fansız

Kod: **BH-50-0410**

Karavan buzdolapları için geliştirilmiş modern menfez

Teknik Özellikler

Ölçüler (GxYxD): 490x250x42mm





• Kış modu var
• Fanlı

Kod: **BH-50F-0410**

Karavan buzdolapları için geliştirilmiş modern menfez

Teknik Özellikler

Ölçüler (GxYxD): 490x250x58 mm



Teknik Özellikler

- Menteşeli
- Elektrostatik toz boyalı alüminyum gövde
- Çift koyu renkli akrilik, UV ışınlarına dayanıklı Avrupa E standartlarına uyumlu sertifikalı PMMA cam
- Alüminyum kol
- ABS iç kaplama
- Işık geçirmez pileli perde
- Çift kilitli (opsiyonel kilit eklenebilir)
- 28-36 mm arası duvar kalınlıklarına uyumlu
- Maksimum 180 derece açılır
- Pileli sineklik
- Ağırlık +/- 20 kg

• Kapıyla uyumlu çöp kovası
1810 mm x 600 mm

Kod: **BH-1810-600**



• Kapıyla uyumlu çöp kovası
1920 mm x 620 mm

Kod: **BH-1920-620**



Teknik Özellikler

- Elektrostatik toz boyalı alüminyum gövde
- Çift koyu renkli akrilik, UV ışınlarına dayanıklı, Avrupa E standartlarına uyumlu sertifikalı PMMA cam
- Işık geçirmez pileli perde
- 180 derece sağa açılır
- 28-36 mm arası duvar kalınlıklarına uyumlu
- Ağırlık +/- 19 kg

• Çöp kovası opsiyonel
1810 mm x 580 mm

Kod: **BH-1810-580**







- Haşere ve güneş koruması özellikli
- Mahramiyeti sağlayan ışık geçirmez sistem
- Sineklik sistemi çelik şerit ile dayanıklı ve uzun ömürlüdür
- Dayanıklı mıknatıs sistemi
- Darbeye dayanıklı dış kasa ve kolay montaj





BEYAZ GÜNEŞLİKLİ VE SİNEKLİKLİ PENCERELER	
Ölçü (mm)	**Kod**
300 x 500 mm	BH-300-500-W
300 x 700 mm	BH-300-700-W
350 x 600 mm	BH-350-600-W
450 x 500 mm	BH-450-500-W
450 x 610 mm	BH-450-610-W
450 x 900 mm	BH-450-900-W
450 x 1100 mm	BH-450-1100-W
500 x 900 mm	BH-500-900-W
500 x 1200 mm	BH-500-1200-W
520 x 500 mm	BH-520-500-W
550 x 1450 mm	BH-550-1450-W

SİYAH ÇERÇEVELİ PENCERELER	
Ölçü (mm)	**Kod**
300 x 500 mm	BH-300-500-B
300 x 700 mm	BH-300-700-B
350 x 600 mm	BH-350-600-B
450 x 500 mm	BH-450-500-B
450 x 610 mm	BH-450-610-B
450 x 900 mm	BH-450-900-B
450 x 1100 mm	BH-450-1100-B
500 x 900 mm	BH-500-900-B
500 x 1200 mm	BH-500-1200-B
520 x 500 mm	BH-520-500-B
550 x 1450 mm	BH-550-1450-B





GÜNEŞLİK VE SİNEKLİK HARİÇ PENCERELER	
Ölçü (mm)	**Kod**
300 x 500 mm	BH-300-500-C
300 x 700 mm	BH-300-700-C
450 x 1100 mm	BH-450-1100-C
500 x 900 mm	BH-500-900-C
500 x 1200 mm	BH-500-1200-C





GÜNEŞLİK VE SİNEKLİK DAHİL KAUÇUK PENCERELER	
Ölçü (mm)	**Kod**
300 x 500 mm	BH-300-500-RW
360 x 720 mm	BH-360-720-RW
450 x 500 mm	BH-450-500-RW
500 x 900 mm	BH-500-900-RW
550 x 700 mm	BH-550-700-RW
550 x 1100 mm	BH-550-1100-RW
600 x 1250 mm	BH-600-1250-RW





SÜRGÜLÜ BEYAZ GÜNEŞLİKLİ VE SİNEKLİKLİ PENCERELER	
Ölçü (mm)	**Kod**
300 x 500 mm	BH-300-500-SCW
350 X 600 mm	BH-350-600-SCW
450 x 1100 mm	BH-450-1100-SCW
550 x 900 mm	BH-550-900-SCW



SÜRGÜLÜ SİYAH GÜNEŞLİKLİ VE SİNEKLİKLİ PENCERELER	
Ölçü (mm)	**Kod**
300 x 500 mm	BH-300-500-SCB
350 X 600 mm	BH-350-600-SCB
450 x 1100 mm	BH-450-1100-SCB
550 x 900 mm	BH-550-900-SCB

Cold 50 Buzdolabı



Teknik Özellikler

Ürün Ölçüleri	: G:380xY:530xD:490mm
Ağırlık	: 16.8 kg
Toplam Litre	: 46.5
Dondurucu	: 4.5 Lt.
Dondurucu	: -18°C
Soğutucu	: 42 Lt.
Soğutucu	: +5°C ~+15°C
Enerji	: 12 V / 24 V
Çalışma Gücü	: 40W
Kompresör	: **cubigel**

Kod: **BH-50-0409-B-L** (Sol açılır)
Kod: **BH-50-0409-B-R** (Sağ açılır)



Teknik Özellikler

Ürün Ölçüleri	: G:380xY:530xD:490mm
Ağırlık	: 16.8 kg
Toplam Litre	: 46.5
Dondurucu	: 4.5 Lt.
Dondurucu	: -18°C
Soğutucu	: 42 Lt.
Soğutucu	: +5°C ~+15°C
Enerji	: 12 V / 24 V
Çalışma Gücü	: 40W
Kompresör	: **secop**

Kod: **BH-50-0409-SE**

Cold 85 Buzdolabı (cubigel)



Teknik Özellikler

Ürün Ölçüleri	: G:475xY:630xD:545mm
Ağırlık	: 21 kg
Toplam Litre	: 78
Dondurucu	: 8 Lt.
Dondurucu	: -18°C
Soğutucu	: 70 Lt.
Soğutucu	: +5°C ~+15°C
Enerji	: 12 V / 24 V
Çalışma Gücü	: 48W
Kompresör	: **cubigel**

Kod: **BH-85-0409-B-L** (Sol açılır)
Kod: **BH-85-0409-B-R** (Sağ açılır)

Cold 85 Buzdolabı (secop)



Teknik Özellikler

Ürün Ölçüleri	: G:475xY:630xD:545mm
Ağırlık	: 21 kg
Toplam Litre	: 78
Dondurucu	: 8 Lt.
Dondurucu	: -18°C
Soğutucu	: 70 Lt.
Soğutucu	: +5°C ~+15°C
Enerji	: 12 V / 24 V
Çalışma Gücü	: 48W
Kompresör	: **secop**

Kod: **BH-85-0409-BS-L** (Sol açılır)
Kod: **BH-85-0409-BS-R** (Sağ açılır)

Cold 100 Buzdolabı



Teknik Özellikler

Ürün Ölçüleri	: G:418xY:975xD:480mm
Ağırlık	: 20.5 kg
Toplam Litre	: 75 Lt.
Dondurucu	: 15 Lt.
Dondurucu	: -18°C
Soğutucu	: 60 Lt.
Soğutucu	: +5°C ~+15°C
Enerji	: 12 V / 24 V
Çalışma Gücü	: 48W
Kompresör	: **cubigel / secop**

Kod: **BH-100-0409-L** (Sol açılır)
Kod: **BH-100-0409-R** (Sağ açılır)

Cold 160 Buzdolabı (secop)



Teknik Özellikler

Ürün Ölçüleri	: G:418xY:1498xD:560mm
Ağırlık	: 33.4 kg
Toplam Litre	: 148
Dondurucu	: 26 Lt.
Dondurucu	: -18°C
Soğutucu	: 122 Lt.
Soğutucu	: +5°C ~+15°C
Enerji	: 12 V / 24 V
Çalışma Gücü	: 65W
Kompresör	: s**ecop**

Kod: **BH-160-0409-L** (Sol açılır)
Kod: **BH-160-0409-R** (Sağ açılır)

Cold 175 Buzdolabı (secop)



YENİ

Teknik Özellikler

Ürün Ölçüleri	: G:520 Y:1465xD:491mm
Ağırlık	: 34.5 kg
Toplam Litre	: 171
Dondurucu	: 58 Lt.
Dondurucu	: -18°C
Soğutucu	: 113 Lt.
Soğutucu	: +0°C ~+10°C
Enerji	: 12 V / 24 V
Çalışma Gücü	: 70W
Kompresör	: s**ecop**

Kod: **BH-175-0409-L** (Sol açılır)
Kod: **BH-175-0409-R** (Sağ açılır)



PLUS FAN UYKU KLİMASI

YENİ



Berhimi, karavan tutkunları için tasarladığı yeni uyku klimamızla, doğadayken bile konforu yanınıza getiriyor. Yüksek verimlilikle çalışan bu klima sessiz çalışması sayesinde huzurlu bir uyku deneyimi sunar.

PLUS FAN'ın varsayılan çalışma ayarı için hava çıkış gürültüsü ≤ 29dB, hava giriş gürültüsü ≤ 32dB; Maksimum çalışma ayarında, hava çıkış gürültüsü ≤ 47dB, hava giriş gürültüsü ≤ 53dB seviyesindedir böylece gece uykularınız kesintiye uğramaz.

Mükemmel hava sirkülasyonu için tasarlanan klima, etkili bir şekilde soğutma sağlar. ~3,000 m^3/saat ventilasyon kapasitesi ile karavanınızda taze havayı sürekli olarak sağlar.

IPX4 koruma derecesi ile su sıçramaları ve toza karşı dayanıklıdır, böylece tüm hava koşullarında güvenle kullanabilirsiniz.

20W + 4W maksimum güç tüketimi ile enerji tasarrufu yaparken, doğanın tadını çıkarın.

Teknik Özellikler

Ağırlık	: 4.7 kg
Kesim Ölçüsü	: 400 X 400 mm
Montaj Malzeme Kalınlığı	: 27 - 80 mm
Çatı Yüksekliği (Açık & Kapalı)	: 182 mm ~ 127 mm
Dış Ölçüler (Üstten UxG)	: 593x450 mm
Hava Akış Kapasitesi	: ~3,000 m^3/saat
Hava Sirkülasyon Yönü	: Çift Yönlü (in/out)
Aydınlatma	: Led
Koruma Standardı	: IPX4
Otomatik Çalışma Modu	: Var
Uzaktan Kumanda	: Var
Güç Tüketimi	: 20W + 4W Tam Yük Gücü
Voltaj	: 12V ~ (Çalışma Aralığı: 9-16V)

(PLUS FAN, voltaj 9V'dan küçük veya 16V'dan büyük olduğunda çalışmaz)



Kod: **BH-13-94040**



Berhimi

TAVAN HAVALANDIRMA 28x28 CM HEKİ





Teknik Özellikler

Boyutlar : 358x363 mm (Dış)
: 320,5x320,5 mm (İç)
Ağırlık : 2,19 Kilogram
Kesim Ölçüsü : 280x280 mm
Açılabilir Açı : 50 °C
Gerilim : 12V
Akım : 4 W
Standart Montaj Malzeme Kalınlığı: 28x80 mm
Hava Sirkülasyon Yönü: Çift Yönlü (In - Out)
Çerçeve Rengi : Bej

Kod: **BH-28-0601**

TAVAN HAVALANDIRMA 32x32 CM HEKİ



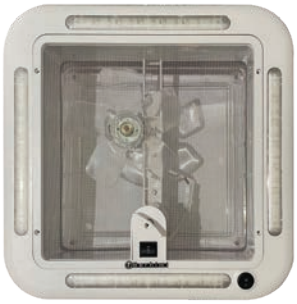

Teknik Özellikler

Kesim Ölçüsü : 320x320 mm
Enerji : 12 V Fanlı
Çerçeve Rengi : Bej
Aydınlatma : Ledli
Hava Sirkülasyon Yönü: Çift Yönlü (In - Out)

Kod: **BH-13-83232**

LEDLİ TAVAN HAVALANDIRMA 40x40 CM HEKİ





Teknik Özellikler

Gerilim : 12V
Çatıdan Yükseklik (Kapalı) : 120 mm
Çatıdan Yükseklik (Açık) : 410 mm
Çerçeve Rengi : Bej
Aydınlatma : Ledli
Kesim Ölçüsü : 400x400 mm
Montaj Edilecek Yüzey Kalınlığı: 28-50 mm

Kod: **BH-40-0601-L**

TAVAN HAVALANDIRMA 40x40 CM HEKİ

EN ÇOK SATAN ÜRÜN



Teknik Özellikler

Çatıdan Yükseklik (Kapalı): 120 mm
Çatıdan Yükseklik (Açık) : 410 mm
Çerçeve Rengi : Bej
Aydınlatma : Yok
Kesim Ölçüsü : 400x400 mm
Montaj Edilecek Yüzey Kalınlığı: 28-50 mm

Kod: **BH-40-0601**

S100 YARI OTOMATİK TENTE

Yeni devrim niteliğinde bir araç yan tente, pratik tasarımıyla kamp hayatınızı kolaylaştırır.

- Sağlam alüminyum kasa, tentenizi uzun ömürlü kılar.
- %100 su geçirmez, ısı yalıtımlı kumaş UV direnci ile birlikte daha fazla koruma sağlar.
- Süper havalı görünmesi için kompakt tasarım.
- Yarı otomatik tasarım kamp yapmayı daha kolay hale getirir.

YENİ







S100	
Kurulum	
Van Araçlar	
Campervan	
4x4s	
Kasa Uzunluğu (cm)	250
Tente açılma uzunluğu (cm)	210 / 250
Kontrol	Yarı otomatik
Kasa rengi	Grafit siyahı
Kumaş Türü	Vinil
Braket	Standart



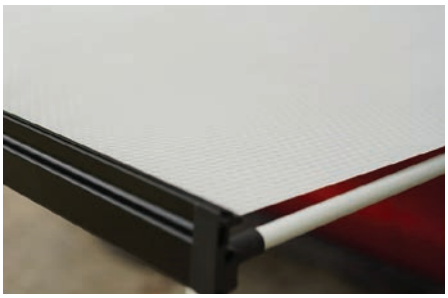



Berhimi

M22 TENTE

EKONOMİYİ STİLLE BULUŞTURAN KARAVAN TENTESİ

- Modern kaset tasarımı, iç parçaları ve kumaşı kusursuz bir şekilde korur.
- İki kontrol sistemine sahip olması, kullanımını son derece kolaylaştırır.
- Yan montaj özelliği, çoğu karavanla uyumlu bir şıklık sunar.

YENİ













M22	
Kurulum	
Motokaravan	
Van Araçlar	
Campervan	
4x4s	
Kasa Uzunluğu (cm)	150 - 400
Tente açılma uzunluğu (cm)	100 - 250
Kontrol	Manuel
Kasa rengi	Siyah - Beyaz
Kumaş Türü	Vinil
Braket	Standart

M33 TENTE

PRESTİJLİ KARAVAN TENTESİ

Büyük boyutlu tasarım, geniş gölgelik alanı sunarak konforunuzu maksimize eder. Özellikle büyük karavanlar ve otobüsler için özel olarak tasarlanmıştır, estetik ve dayanıklılığı bir araya getirir.

YENİ







M33	
Kurulum	
Motokaravan	
Çekme Karavan	
Kasa Uzunluğu (cm)	150 - 600
Tente açılma uzunluğu (cm)	100 - 250
Kontrol	Manuel
Kasa rengi	Siyah - Beyaz
Kumaş Türü	Vinil
Braket	Standart

Berhimi

M44 TENTE

Alanında ilk ve tek **Çatı ve Duvar** montaj özellikli tente

YENİ

Çatı ve Duvar Montajı

Berhimi M44 Tente, karavanların dış mekan kurulumunu tamamlayan benzersiz bir görünümle aracınızın çatısına veya duvarına monte etmenize olanak tanıyan çok yönlülük ile tasarlanmıştır.
Berhimi'nin M44 modeli, karavan kullanıcılarının ihtiyaçlarına özel olarak tasarlanmış, yenilikçi bir tente çözümüdür. Modern estetiği ve pratik kullanımı bir araya getirir.





Dayanıklılık ve Güvenlik

Yüksek kaliteli malzemelerle üretilen M44, her hava koşuluna karşı dayanıklıdır. UV ışınlarına karşı koruma sağlayan özel kaplaması, dış mekan deneyiminizi güvenli ve konforlu hale getirir. Ayrıca, rüzgar ve yağmur gibi olumsuz hava koşullarında dahi stabil kalacak şekilde tasarlanmıştır.



Kolay Kurulum

M44, hızlı ve pratik bir kurulum süreci sunar. Kullanıcı dostu mekanizması sayesinde, tek başınıza bile kolayca açıp kapatabilirsiniz. Seyahatlerinizi daha keyifli hale getiren bu özellik, sizi doğanın tadını çıkarmaya daha fazla odaklanmaya yönlendirir.



M44 TENTE

YENİ

İşlevsellik ve Konfor

M44, geniş gölgelik alanı ile açık havada konforlu bir yaşam alanı oluşturur. Piknikler, dinlenme molaları veya doğa yürüyüşlerinden sonra rahat bir sığınak sağlar. Ayrıca, isteğe bağlı aksesuar seçenekleriyle, tentenizi kişiselleştirerek ihtiyaçlarınıza tam uyum sağlayabilirsiniz.





Berhimi

M44	
Kurulum	
Motokaravan	
Çekme Karavan	
Campervan	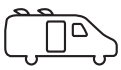
Kasa Uzunluğu (cm)	250 - 400
Tente açılma uzunluğu (cm)	200 - 250
Kontrol	Manuel
Kasa rengi	Siyah - Beyaz
Kumaş Türü	Vinil
Braket	Opsiyonel

Berhimi M44 modeli, karavan kullanıcılarının ihtiyaçlarını karşılamak üzere tasarlanmış, yüksek kaliteli ve dayanıklı bir üründür. Hem çatı montajı hem de duvar montajı için uygun olan bu model, çeşitli araçlara kolayca entegre edilebilir.

Opsiyonel Braketler

Özellikle Ducato gibi popüler campervan modellerine opsiyonel braketlerle uyum sağlayarak, kullanıcıların farklı montaj seçeneklerini değerlendirmesine olanak tanır.







Teknik Özellikler

Açıklama	: 100Ah Lithium İron Phosphate akü
Model	: Compact Energy 100
Kapasite	: 100 Ah
Nominal Montaj	: 12.8 V
Koruma Değeri (IP)	: IP65/IP67
Ağırlık	: 11 Kg
Ölçüler	: 330x172x215 mm
Standart Sarj Sıcaklığı	: 0°C & 55 °C
Standart Boşaltım Sıcaklığı	: (-) 20°C & 60 °C
Standart Şarj Akımı	: ≤50A
Pik Şarj Akımı	: <3s 260A
Kurulum Metodu	: Sabit
Modül Bileşimi	: 2P4S
Cycle Değeri	: 4000
BMS	: 50 amper şarj ederken, 100 amper şarjı boşaltırken

Fotovoltaik özelliği sayesinde ister 220V prizden, ister güneş panelinden şarj edilebilme özelliği.

Kod: **BH-90-21100**

“YÜKÜ **HAFİF** ENERJİSİ **BOL**”

YENİ

Teknoloji ve Güvenlik Bir Arada

Berhimi aküler, son teknolojiyle donatılmış ve güvenlik standartlarına uygun olarak üretilmiştir. Yüksek kapasite ve hızlı şarj/deşarj özellikleri sayesinde, uzun süreli kullanımlarda dahi güvenilir performans sunar.

Çevre Dostu Tasarım

Berhimi, sadece güçlü değil, aynı zamanda çevre dostu bir markadır. Akülerimiz, çevre üzerinde minimum etki bırakacak şekilde tasarlanmış ve üretilmiştir. Bu sayede, sürdürülebilir enerji kullanımına katkıda bulunarak çevremizi koruma yolunda önemli bir adım atmış olursunuz.

Her Zorluğa Karşı Dayanıklı

Berhimi aküleri, zorlu koşullara karşı dayanıklılığıyla öne çıkar. Sıcak, soğuk, titreşim ve diğer çevresel faktörlere karşı direnç gösteren bu aküler, sizin her anınızda güvenilir enerji sağlar.

Berhimi ile enerjinin gücünü keşfedin, güvenilirliğin keyfini çıkarın. Yenilikçi tasarımı ve dayanıklı yapısıyla, Berhimi aküleri her kullanıcıya mükemmel bir enerji deneyimi sunmaya hazır!

Koruyucu Fonksiyonlar :

- Yüksek sıcaklık koruması
- Düşük sıcaklık koruması
- Kısa devre koruması
- Aşırı gerilim koruması
- Düşük voltaj koruması
- Aşırı akım koruması
- Aşırı yük koruması



Montajsız ve Taşınabilir **Mobil Masa Ayağı**

Estetik ve Dayanıklılığı Bir Araya Getirin

Berhimi, şıklığı ve dayanıklılığı bir araya getiren masa ayağıyla mekanlarınıza benzersiz bir dokunuş katıyor. Yüksek kaliteli malzemelerden üretilen Berhimi masa ayağı, fonksiyonelliği ve estetiği bir araya getirerek her mekana özgü bir tarz sunuyor.

Stil Sahibi Tasarım

Berhimi masa ayağının zarif ve şık tasarımı, mekanınıza sofistike bir atmosfer katıyor. Modern çizgileri ve özenle seçilmiş detaylarıyla, Berhimi masa ayağı, masa düzenlemenizi tamamlarken aynı zamanda estetik bir vurgu yapıyor.

Dayanıklılık ve Güvenilirlik

Berhimi markasının masa ayağı, dayanıklı malzemeler ve kaliteli işçilik ile üretilmiştir. Güvenilir performansıyla uzun ömürlü bir kullanım vaat eder, böylece mekanınızda uzun süreli bir şıklık ve sağlamlık elde edebilirsiniz.

Kolay Kurulum ve Kullanım

Berhimi masa ayağı, kullanıcı dostu tasarımı sayesinde kolay kurulum imkanı sunar. Pratik kullanımı ile her türlü masa düzenlemenizi hızlı ve sorunsuz bir şekilde gerçekleştirebilirsiniz.

Berhimi masa ayağı ile mekanlarınıza değer katın, estetik ve dayanıklılığı bir araya getirin. Her detayı düşünülmüş bu masa ayağı, mekanlarınızı daha fonksiyonel ve şık hale getirmenin anahtarıdır.









Teknik Özellikler

Üst tabla ölçüsü	: 460x350 mm
Alt tabla ölçüsü	: Ø 500 mm
Malzeme	: Çelik
Minimum yükseklik	: 343 mm
Maksimum yükseklik	: 743 mm
Ağırlık	: 12 Kg
Nominal çalışma ağırlığı	: 40 Kg
Çalışma modülü	: Havalı kontrol sistemi

Kod: **BH-21-209050**

BERHİMİ KASETLİ TUVALET

Maksimum Hijyen ve Kolay Bakım

Berhimi kasetli tuvalet, özel tasarımı sayesinde maksimum hijyen sunar. Kolay temizlik ve bakım imkanları ile pratik bir kullanım sağlar, böylece hijyen standartlarınızı en üst seviyede tutmanıza yardımcı olur.

Ergonomik Tasarım ve Konforlu Kullanım

Berhimi kasetli tuvalet, ergonomik tasarımıyla konforlu bir kullanım sunar. Ayarlanabilir su püskürtme sistemi ve kullanıcı dostu kontrol paneli ile kişiselleştirilebilir bir deneyim sunar, böylece her kullanıcıya özel bir konfor sağlar.

Estetik ve Şık Tasarım

Berhimi markasının kasetli tuvaleti, şıklığı ve estetiği bir araya getirir. Modern ve zarif tasarımıyla banyonuza çağdaş bir dokunuş katar. Kompakt yapısı sayesinde mekana uyum sağlar ve banyonuzda ferah bir atmosfer yaratır.

Çevre Dostu Çözümler

Berhimi, çevreye duyarlı bir yaklaşım benimseyerek kasetli tuvalet tasarımında su tasarrufunu ön planda tutar. Sürdürülebilir malzemeler kullanarak çevresel etkiyi minimumda tutar, böylece çevre dostu bir tercih sunar.

Berhimi Kasetli Tuvalet, modern yaşamın gereksinimlerini karşılayan bir banyo çözümü sunar. Hijyen, konfor ve estetik detaylarıyla dikkat çeken bu ürün, banyo deneyiminizi üst seviyeye taşımanızı sağlar.





Teknik Özellikler

Model : CT200
Ölçüler (GxYxD) : 370x538x577 mm
Boyutlar (Açık kapak): 577x370x838 mm
Boyutlar (Kasenin Dönmesi): 528x408x528 mm
Renk : Beyaz
Atık Su Tankı Kapasitesi: 17,2 L
Ağırlık : 8,3 kg
Sifon : Elektrikli

Kod: **BH-CT2000**

BERHİMİ PRO6000 PORTATİF TUVALET





• Yat, tekne ve karavanlar için uygundur

Teknik Özellikler

Model : PRO6000
Ölçüler (GxYxD) : 430x430x470 mm
Renk : Gri - Beyaz
Atık Su Tankı Kapasitesi: 20 L
Temiz Su Tankı Kapasitesi: 14 L
Ağırlık : 4,8 kg (boş)
Maksimum Yük Kapasitesi: 150 kg

Kod: **BH-6000-0101**





Teknik Özellikler

Materyal : ABS
Renk : Nikel
Mobilya kesim alanı : 26 mm
Takıldığı mobilya kalınlığı : 14-18 mm

Kod: **BH-1000-0901**



Teknik Özellikler

Materyal : ABS
Renk : Mat - Nikel
Mobilya kesim alanı : 20 mm
Takıldığı mobilya kalınlığı : 14-16 mm

Kod: **BH-3000-0901**

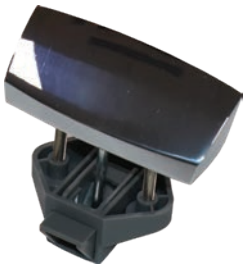

Teknik Özellikler

Materyal : ABS
Renk : Krom
Mobilya kesim alanı : 7 mm
Takıldığı mobilya kalınlığı : 14-16 mm

Kod: **BH-4000-0901-CH**



Teknik Özellikler

Materyal : ABS
Renk : Siyah
Takıldığı mobilya kalınlığı : 14-16 mm

Kod: **BH-2700-0901**





Teknik Özellikler

Materyal : ABS
Renk : Siyah
Mobilya kesim alanı : 26 mm
Takıldığı mobilya kalınlığı : 14-18 mm

Kod: **BH-606-0904**





Teknik Özellikler

Materyal : ABS & çinko alaşım
Renk : Krom
Mobilya kesim alanı : 26 mm
Takıldığı mobilya kalınlığı : 14-18 mm

Kod: **BH-6215-0901**



Teknik Özellikler

Materyal : ABS & çinko alaşım
Renk : Krom
Mobilya kesim alanı : 31 mm
Takıldığı mobilya kalınlığı : 14-16 mm

Kod: **BH-07-0901-CH**



Teknik Özellikler

Materyal : Çinko alaşım & ABS
Renk : Gümüş
Mobilya kesim alanı : 19 mm
Takıldığı mobilya kalınlığı : 14-16 mm

Kod: **BH-5600-0905-CH**



Teknik Özellikler
Materyal : Çinko alaşım
Renk : Siyah
Mobilya kesim alanı : 68x92 mm
Takıldığı mobilya kalınlığı : 32-3 mm

Kod: **BH-3000-0903-BK**



Teknik Özellikler
Materyal : Çinkoalaşım
Renk : Siyah
Mobilya kesim alanı : 22,5-19.5 mm
Takıldığı mobilya kalınlığı : 32 mm

Kod: **BH-738-0903**



Teknik Özellikler
Materyal : ABS & çinko alaşım
Renk : Siyah
Mobilya kesim alanı : 30 mm
Takıldığı mobilya kalınlığı : 1-35 mm

Kod: **BH-04-0903**



YENİ

Teknik Özellikler
Materyal : ABS Plastik
Renk : Siyah
Ağırlık : 20 g

Kod: **BH-2316-0901**



Teknik Özellikler
Materyal : Alüminyum
Renk : Krom

Kod: BH-05-0905



Teknik Özellikler
Materyal : Çelik
Renk : Krom
Mobilya kesim alanı : 1,5 mm

Kod: **BH-01-0905**



Teknik Özellikler
Materyal : Çinko Alaşım & ABS
Renk : Krom
Mobilya kesim alanı : 12 mm
Takıldığı mobilya kalınlığı : 14-16 mm

Kod: **BH-4010-0305-CH**



Teknik Özellikler
Materyal : ABS
Renk : Kahverengi
Mobilya kesim alanı : 26 mm

Kod: **BH-06-0905**

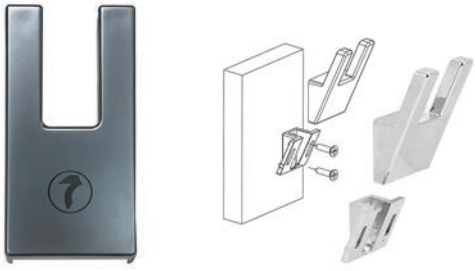

YENİ

Teknik Özellikler
Materyal : ABS
Renk : Gri

Kod: **BH-2317-0901**



Teknik Özellikler
Materyal : Çinko Alaşım
Renk : Krom
Takıldığı mobilya kalınlığı : 14-16 mm

Kod: **BH-2800-0901-CH**



Teknik Özellikler
Materyal : ABS & çinko alaşım
Renk : Krom- Siyah
Mobilya kesim alanı : 31 mm
Takıldığı mobilya kalınlığı : 14-16 mm

Krom Kod: **BH-6209-0901-CH**
Siyah Kod: **BH-6209-0901-BK**



Teknik Özellikler
Materyal : ABS & çinko alaşım
Renk : Siyah - Beyaz
Mobilya kesim alanı : 7 mm
Takıldığı mobilya kalınlığı : 14-16 mm

Kod: **BH-6218-0905**

KİLİTLİ SU ALIM NOKTASI



Teknik Özellikler
Materyal : ABS
Renk : Siyah
Mobilya kesim alanı : Ø 85 mm
Takıldığı mobilya kalınlığı : 22-35 mm

Kod: **BH-022-600-B**



Teknik Özellikler
Materyal : ABS
Renk : Beyaz
Mobilya kesim alanı : Ø 85 mm
Takıldığı mobilya kalınlığı : 22-35 mm

Kod: **BH-022-500-W**



Tüm karavan grupları ve minivanlara kadar Carry-Bike modelleri bisiklet taşıma için uygundur.

PRO E-BIKE

Pro serisinin lideri. Yuvarlatılmış boru yapısı sayesinde kolayca 80 ile 150 cm arasında kolayca ayarlanabilir.

PRO C E-BIKE

Arka camı olan karavanların altına uygun. Kompakt 40 ila 50cm arası kurulum yapılabilir.

LIFT 77 E-BIKE

Döner raylı E-Bisiklet taşıyıcı destek tabanı, 77 cm ye kadar taşıyıcıyı indirebilirsiniz.







Açıklama E-Bike	Pro E-Bike	Pro C E-Bike	Lift 77 E-Bike
Ürün Kodu	**FM-02094B12A**	**FM-02094B13A**	**FM-02093E43A**
Araç Tipi	motokaravan	motokaravan	motokaravan
Araç arka cam yada kapı	-	cam	-
TÜV	●	●	●
Ağırlık	10,4 kg	9,9 kg	16,3 kg
Azami Yük	60 kg	60 kg	60 kg
Standart taşıma adedi	2	2	2
Maksimum taşıma adedi	2	2	2
Taşıyıcı plaka			
Kırmızı şerit			
Bike-Block Pro 1			
Bike-Block Pro D1			
Bike-Block Pro S D1			●
Bike-Block Pro S 1	●	●	●
Bike-Block Pro S 2	●	●	
Güvenlik şeridi	●	●	●
Ray premium	● (x2)	● (x2)	● (x2)
Küçük ray premium			
Braket	●	●	●

● Standart

KARAVAN ACTIVE E-BIKE

Özel olarak tasarlanmış, iki adet bisiklet taşıma kapasiteli.

KARAVAN XL A PRO 200 E-BIKE

Şasenin ok kısmına montajlanabilir modeldir.

MERCEDES V CLASS LIFT E-BIKE

Mercedes V Class için döner ray destek tabanı yüklemeyi kolaylaştırmak için 77 cm ye kadar indirilebilir. iki boşaltma işlemi. Özel olarak plaka tutucu çubuğu ve ışıkları mevcuttur.







Karavan Active E-Bike	Karavan XL A Pro 200 E-Bike	Mercedes V Class Lift E-Bike
FM-02094A06A	**FM-02093E32A**	**FM-02094A15A**
Karavan	Karavan	campervan
-	-	bagaj kapağı
		●
10 kg	10 kg	20,5 kg
60 kg	50 kg	60 kg
2	2	2
2	2	2
		●
●		
	●	
	●	
		●
		●
●		
●	●	●
● (x2)	●	● (x2)
	●	
●	●	●

Pro Series

Karavanın arka duvarına monte edilmek üzere tasarlanmış bisiklet taşıyıcıları.

- 2 ila 4 bisiklet için
- Destek Çubuğu Kiti içten vidalarla tamamlanmıştır
- Yüksekliği ayarlanabilir yapı
- E-Bike versiyonunda mevcuttur
- Pro C versiyonları arka camlı araçlar için mükemmeldir







01 Telescopic rail support
4 bisiklete kadar sığdırmak için

02 Easy Position
Off set rayların montajı için

03 Bull Shock Absorber
Darbe ve titreşimleri emmek için

04 Bike-Block Pro
Çizilmeye dayanıklı bisiklet kilidi

05 Rails
Quick Safe kayışlarla birlikte verilen güçlendirilmiş tabanlı sağlam ray

06 Rack Holder
Güvenlik taşıyıcı kilidi

07 Support Bar Kit
Kolay kurulum için çubuklu alt sabitlemeler

08 Quick Lock
Tekerleğin raya hızlı ve güvenli bir şekilde kilitlenmesi



PRO

E-Bike



PRO E-BIKE



PRO C



PRO C

E-Bike



PRO C E-BIKE



PRO M

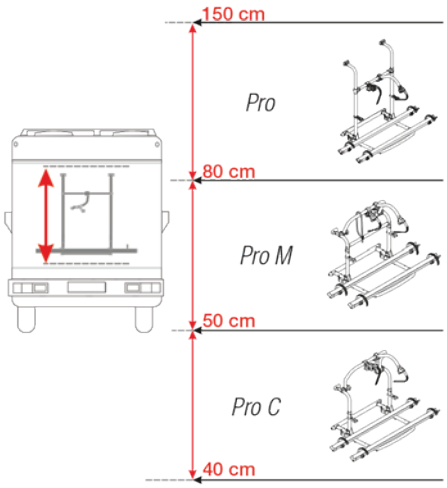

PRO E-BIKE



PRO C E-BIKE



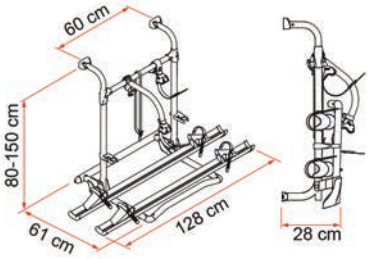

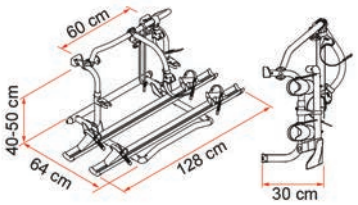

E-Bike yükselti kiti

Elektrikli bisikletlerinizi Carry-Bike Pro, Pro M veya Pro C'nizde taşımak için

Kit yükseltme ürün kod: **BTFM-98656M137**



Açıklama	Pro • Pro N	Pro M • Pro M N	Pro C • Pro C N	Pro E-Bike	Pro C E-Bike
Ürün Kodu - siyah model (standart)	**FM-02094-09A FM-02094-09V**	**FM-02094-11A FM-02094-11V**	**FM-02094-10A FM-02094-10V**	**FM-02094B12A**	**FM-02094B13A**
Ürün Kodu - mavi model	**FM-02094-09B**	**FM-02094-11B**	**FM-02094-10B**		
Araç tipi	motokaravan	motokaravan	motokaravan	motokaravan	motokaravan
Araç arka camı	-	-	●	-	●
TÜV	●	●	●	●	●
Ağırlık	8,4 kg	8,5 kg	7,9 kg	10,4 kg	9,9 kg
Azami Yük	60 kg	60 kg	60 kg	60 kg	60 kg
Standart taşıma adedi	2	2	2	2	2
Maksimum taşıma adedi	4	4	4	2	2
Bike-Block Pro 1 (siyah)	●	●	●		
Bike-Block Pro 2 (siyah)	○	○	○		
Bike-Block Pro 3 (siyah)	●	●	●		
Bike-Block Pro 4 (siyah)	○	○	○		
Bike-Block Pro S 1				●	●
Bike-Block Pro S 2				●	●
Güvenlik şeridi	●	●	●	●	●
Ray Quick Pro	● (x2) ○ (x2)	● (x2) ○ (x2)	● (x2) ○ (x2)		
Ray premium S	○	○	○		
Ray premium				● (x2)	● (x2)
Braket	Pro için dahil	Pro M için dahil	Pro C için dahil	dahil	dahil

● Standart ○ Opsiyonel

L Series

Toplam güvenlikte 3 bisiklete kadar sığacak şekilde hafif, ekonomik ve güvenilir.

- 2 ila 3 bisiklet için
- Yüksekliği ayarlanabilir yapı



01 Easy Position
Off set rayların montajı için

02 Bike-Block Pro
Çizilmeye dayanıklı bisiklet kilidi

03 Bull Shock Absorber
Darbe ve titreşimleri emmek için

04 Rack Holder
Güvenlik taşıyıcı kilidi

05 Rail Quick Pro
Quick Safe kayışlarla birlikte verilen güçlendirilmiş tabanlı sağlam ray

06 Protective bumpers
Bisiklet taşıyıcı yapısı ile bisikleti darbelerden korumak için

07 Lower fixing bar
Kullanışlı ve kurulumu kolay

08 Quick Lock

Tekerleğin raya hızlı ve güvenli bir şekilde kilitlenmesi



UL



CL

Caravan

Karavanın A şasisi için bisiklet taşıyıcı çeşitleri.

- 2 ila 3 bisiklet için
- Standart A çerçevelerde delik açmadan kurulum
- Germe kayışlı Aktif ve Aktif E-Bike versiyonları, eşya gözüne hızlı erişim sağlar
- Mevcut iki E-Bike versiyonu



01 Installation brackets
Standart olarak verilir. Standart A çerçevelerde delik açmadan bisiklet taşıyıcı montajı.

02 Protective bumpers
Bisiklet taşıyıcı yapısı ile bisikleti darbelerden korumak için

03 Quick Lock
Tekerleğin raya hızlı ve güvenli bir şekilde kilitlenmesi

04 Bike-Block Pro / Pro S
Bisiklet kilitleme sistemi

05 Rails
Model teknik özelliklere göre değişir

06 Security block
Taşıma sırasında destek rayını kilitler

07 Tensioning strap
Active ve Active E-Bike versiyonlarında eşya gözüne kolay ve hızlı erişim sağlar



CARAVAN ACTIVE



CARAVAN ACTIVE E-BIKE



CARAVAN XL A



CARAVAN XL A PRO



CARAVAN XL A PRO 200



CARAVAN XL A PRO 200
E-BIKE

Caravan

Karavanların arka duvarlarına montaj için tasarlanmış bisiklet taşıyıcı çeşitleri.

- 2 ila 3 bisiklet için
- Hobi karavanları için Karavan Hobisi > 2003
- Kavisli arka duvarları olan karavanlar için Simple Plus 200



01 Aluminium rail support
Hafif ve dayanıklı

02 Easy Position
Off set rayların montajı için

03 Bike-Block Pro / Pro S
Bisiklet kilitleme sistemi

04 Rack Holder
Güvenlik taşıyıcı kilidi

05 Rail Quick Pro
Quick Safe kayışlarla birlikte verilen güçlendirilmiş tabanlı sağlam ray

06 Protective bumpers
Bisiklet taşıyıcı yapısı ile bisikleti darbelerden korumak için

07 Quick Lock
Tekerleğin raya hızlı ve güvenli bir şekilde kilitlenmesi



CARAVAN HOBBY



CARAVAN UNIVERSAL



SIMPLE PLUS 200

VW T5 / T6 PRO

VW T5, T6 ve T6.1 için özel bisiklet taşıyıcıları Şekli, bagaj kapağının alt kısmının serbest bırakılmasını sağlar.

- 2 ila 4 bisiklet için
- İkes olmadan monte edilmiş taşıma bisikleti ile bagaj kapağını açabilirsiniz
- T6.1 ile uyumlu T6 Pro sürümleri
- VW T6 Pro için Deep Black versiyonu mevcuttur





VW T5 PRO



01 Telescopic rail support
4 bisiklete kadar

02 Easy Position
Off set rayların montajı için

03 Bull Shock Absorber
Darbe ve titreşimleri emmek için

04 Bike-Block Pro / Pro S
Bisiklet kilitleme sistemi

05 Rack Holder
Güvenlik taşıyıcı kilidi

06 Rail Premium Rails
Ayar çarkı olmadan destekli ray

07 Upper brackets
Aracın çizgisini en iyi şekilde takip edecek şekilde şekillendirilmiştir

08 Quick Lock
Tekerleğin raya hızlı ve güvenli bir şekilde kilitlenmesi






Campervan VW

VW Caddy'den T2'ye. Tüm VW karavan modelleri için bisiklet taşıyıcı çeşitleri.

- 2 ila 4 bisiklet için
- Kullanışlı bisiklet taşıyıcı gerdirme sistemi
- Tüm modeller, bagaj kapağının bisikletsiz monte edilmiş bisiklet taşıyıcısı ile açılmasına izin verir.
- Çift arka kapılı araçlar için versiyonlar
- VW T5/T6 D için Deep Black versiyonu mevcuttur



01 Rail support
Modele bağlı olarak alüminyum veya teleskopik paslanmaz çelik / alüminyum

02 Easy Position
Off set rayların montajı için

03 Tensioning system
Bisiklet taşıyıcının araca güvenli ve kolay sabitlenmesi için

04 Quick / Premium rails
Model teknik özelliklere göre değişir

05 Rack Holder
Güvenlik taşıyıcı kilidi

06 Upper brackets
Aracın çizgisini en iyi şekilde takip edecek şekilde şekillendirilmiştir



VW T5 / T6



VW T5 / T6 D



VW T4



VW T4 D



VW CADDY



VW T3 (T25)



VW T2

Frame

Sağlam paslanmaz çelik destek yapısı ile karakterize edilen,
iki E-Bisiklet veya 3 standart bisiklet/dağ bisikleti takmaya izin verir.

- İki versiyon mevcuttur: 2 E-bisiklet veya 3 standart bisiklet için
- Çerçeve Ducato versiyonu, ray destek tabanının üç konumda monte edilmesini sağlar
- Carry-Bike Frame Ducato, bisikletler taşıyıcıya monte edildiğinde bile arka kapıların açılmasını sağlar.

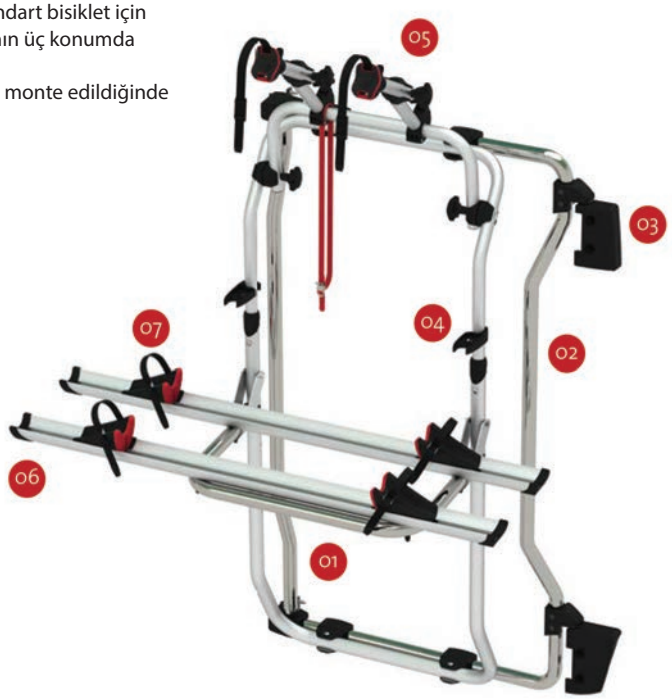

01 Stainless steel rail support base
Yük stresine dayanmak için

02 Supporting structure
Maksimum sabitleme için paslanmaz çelikten yapılmıştır

03 Safe installation
Aracın menteşe sistemini kullanma

04 Rack Holder
Güvenlik taşıyıcı kilidi

05 Bike-Block Pro / Pro S
Bisiklet kilitleme sistemi

06 Rails
E-Bike versiyonu için ayar el çarkı olmadan destekli Rail Premium ve 3 bisiklet versiyonu için Quick Pro

07 Quick Lock
Tekerleğin raya hızlı ve güvenli bir şekilde kilitlenmesi



FRAME DUCATO E-BIKE



FRAME DUCATO 3 BIKES



FRAME VW CRAFTER E-BIKE



FRAME CRAFTER 3 BIKES









Van Conversions

Aracın çatısına erişmek için bir Deluxe merdivenin olası montajı için sol kapıyı serbest bırakarak sağ kapıya monte edilirler.

- 2 bisiklet için
- Ducato ve Sprinter/Crafter sürümleri için sabitleme çubuğu ile kurulum
- 200 D versiyonu, 90 ila 118 cm arasında ayarlanabilir dingil mesafesine sahiptir
- Ducato >2006 versiyonu, ray desteğinin üç konumda monte edilmesini sağlar: bisikletlerin yüklenmesini kolaylaştırmak için standart, orta ve alçaltılmış



01 Structure
Sağlam ve hafif alüminyum

02 Fixing Bar
Üst ve alt kurulum çubukları

03 Rails
Model teknik özelliklere göre değişir

04 Rack Holder
Güvenlik taşıyıcı kilidi

05 Bike-Block Pro / Pro S
Bisiklet kilitleme sistemi

06 Quick Lock
Tekerleğin raya hızlı ve güvenli bir şekilde kilitlenmesi



200 DJ DUCATO > 2006



200 DJ DUCATO < 2006



200 DJ SPRINTER / CRAFTER



200 D










MAGIS
BOTTECCHIA

[1] DELUXE DJ DUCATO

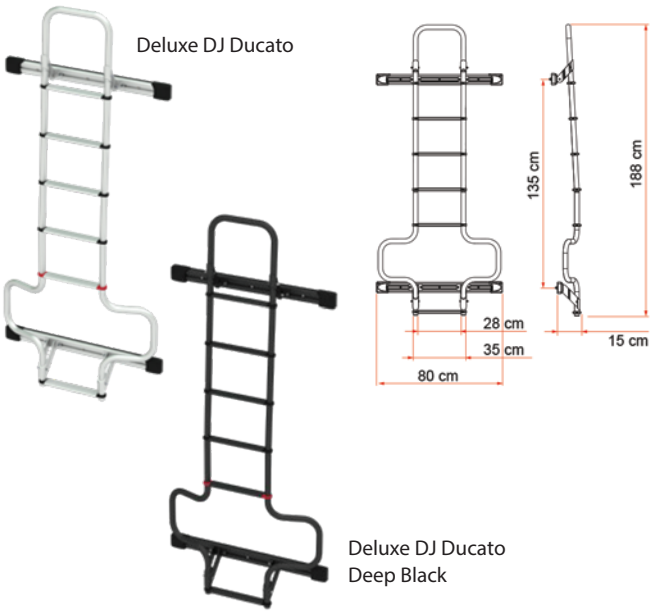

[2] DELUXE DJ DUCATO H3

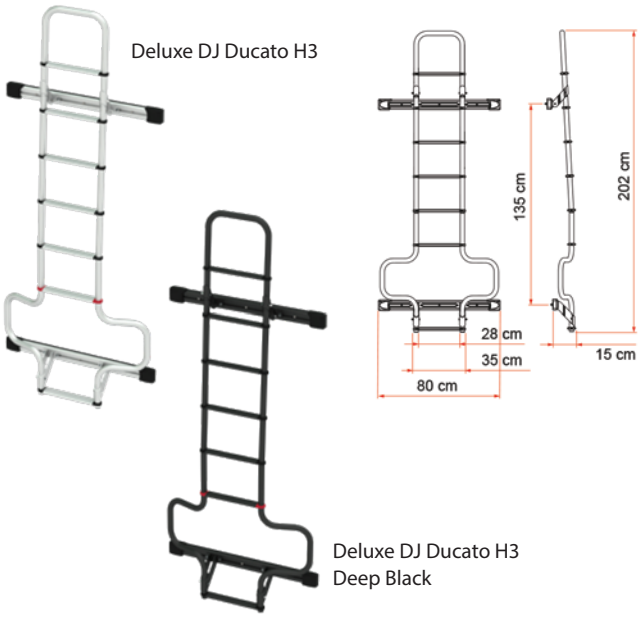

Açıklama	Ağırlık	Adım Sayısı	Katlanabilir	Kod
[1] Deluxe DJ Ducato [restylé]	6,5 kg	6		**FM-02426-09A**
[1] Deluxe DJ Ducato - Deep Black [nouveau]	6,5 kg	6		**FM-02426-09A**
[2] Deluxe DJ Ducato H3 [restylé]	6,9 kg	7		**FM-2426-17A**
[2] Deluxe DJ Ducato H3 - Deep Black [nouveau]	6,9 kg	7		**FM-02426A17A**
[3] Deluxe Sprinter [restylé]	7,0 kg	8	●	**FM-02426-19A**
[3] Deluxe Sprinter - Deep Black [nouveau]	7,0 kg	8	●	**FM-02426A19A**
[4] Deluxe 8	5,5 kg	8	●	**FM-02426-02-**
[5] Deluxe 5D	4,9 kg	10	●	**FM-02426-08-**
[6] Safe Ladder	1,3 kg			**FM-98656-480**

[3] DELUXE SPRINTER

Sol orta kapıya takılır ve sağ arka kapı üzerinde bağlanarak Carrybike 200 D3, Sprinter ve Crafter kurulumuyla uyumludur.
(MRFM-02093B93A)

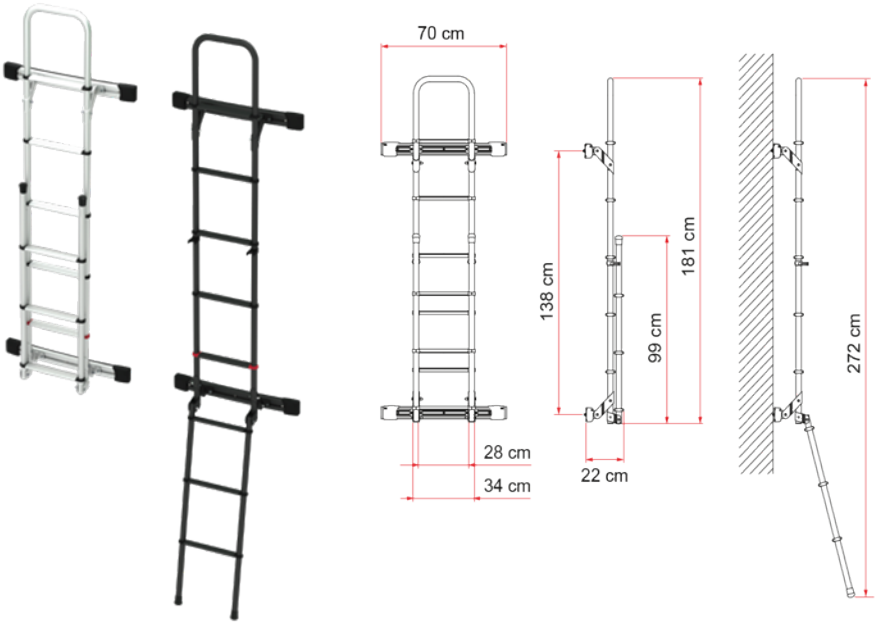

[6] SAFE LADDER



Karavan merdivenleri için sağlanan
hırsızlık önleyici güvenlik plakası



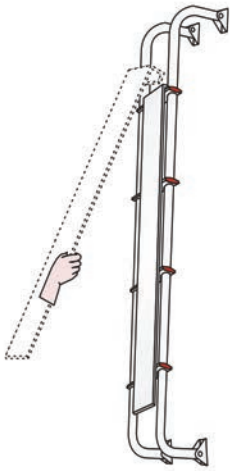

DELUXE 4B



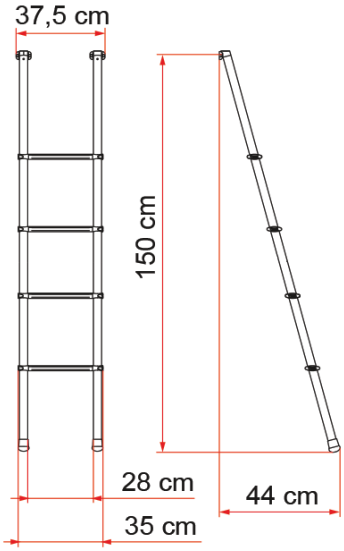

DELUXE 5B





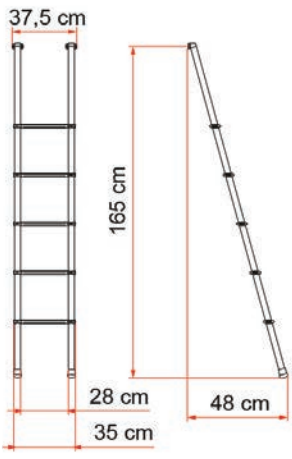

Açıklama	Ağırlık	Kod
Deluxe 4B	2,4 kg	**FM-02426-12-**
Deluxe 5B	2,6kg	**FM-02426-13-**



TURBO KIT



Uygulanabilir ürünler:

- Fiamma Vent 50
- Omni-Vent
- RemiTop 400

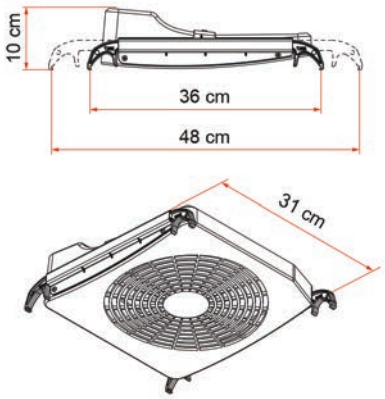

Turbo-Kit	
Enerji beslemesi	12 V
Güç	4 W
Min. elektrik girişi	0,20 Amp.
Maks. elektrik girişi	0,33 Amp.
Maksimum hava akışı	7,2m³/min.
Fan Çapı	24 cm

Açıklama	Ağırlık	Kod No
Turbo-Kit	1,3 kg	**FM-98683-059**

VENT • TURBO-VENT

Zarif ve stilize tasarımıyla araçlara mükemmel uyum sağlar.
Basit bir tavan ışığını motorlu fana dönüştürmek için isteğe bağlı turbo havalandırma kiti takılabilir.

TURBO VENT PREMIUM

Tüm seçeneklerin basit bir dokunuşla harekete geçirilebildiği üstün tasarım



TURBO HAVALADIRMA

12V klasik tavan ışığı



HAVALANDIRMA

Hava sirkülasyonu haşere koruması ile tavan ışığı



Dış çerçeve: Beyaz
İç çerçeve: Fil dişi
Kapak: Beyaz veya kristal
Beyaz versiyonlar panjur gerektirmez, kristal versiyonları rollo vent 40 stor perdeyi kullanabilir.



Boyutlar ve teknik özellikler

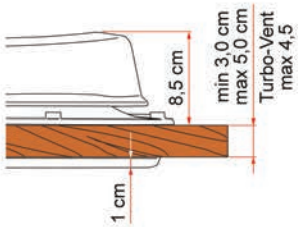

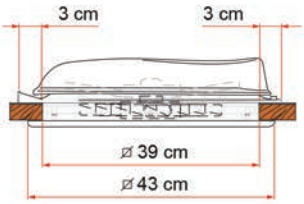

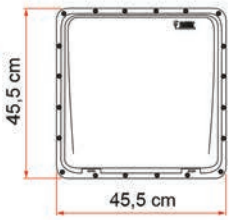

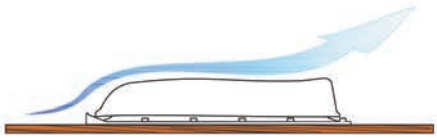

Aerodinamik şekil nedeniyle spoilere gerek yoktur

Teknik özellikler	Turbo Havalandırma	Turbo Havalandırma Premium
Enerji beslemesi	12 V	12 V
Güç	36 W	36 W
Min. electrik girişi	0,3 A	0,2 A
Max electrik girişi	3 A	3 A
Max hava akımı	35 m^3/min	35m^3/min
Fan çapı	30cm	30cm
Kalıcı hava akışı	80 cm^2	80cm^2

Polar kontrolü
Fiamma turbo havalandırma polar kontrol ile donatılmış havalandırma deliklerine sahiptir. Termostat motorun karavanın iç sıcaklığına göre fanın otomatik olarak açılıp kapanmasını düzenler

Açıklama	Ağırlık	12V Motor	Polar Kontrol Thermostat	Dokunmatik Kontrol	Kod No
Vent White	2,8 kg				**FM-04328B01-**
Vent Crystal	2,8 kg				**FM-04328B01D**
Turbo-Vent White	4,6 kg	●	●		**FM-03623F01-**
Turbo-Vent Crystal	4,6 kg	●	●		**FM-03623F01B**
Turbo-Vent Premium White	4,6 kg	●	●	●	**FM-03623H01-**
Turbo-Vent Premium Crystal	4,6 kg	●	●	●	**FM-03623H01B**

● Standart



TUVALET FIRÇASI

- Fiamma Bi-Pot serisi tuvaletler için özel olarak dizayn edilmiş tuvalet fırçası cırt tutacakları ile tuvalet iç kapağına sabitlenebilir.
- Renk: Beyaz

Kod: **FM-98659-025**



TUVALET FIRÇASI PRO

- Fiamma Profesyonel tuvalet fırçası özellikle karavanlar için dizayn edilmiştir.
- Beyaz renktedir ve yer tasarrufu sağlar.
- Büyük fırçası ile tuvaletinizi çizmeden temizlik sağlar.

Kod: **FM-98659-035**





SABUNLUK

- Svı sabun veya şampuan için ideal bir kullanıma sahiptir.
- 0,20 L'lik kapasitesi sayesinde yeniden doldurulabilir özelliktedir.
- Boyut: 150x8x55 mm

Kod: **FM-04777-01-**



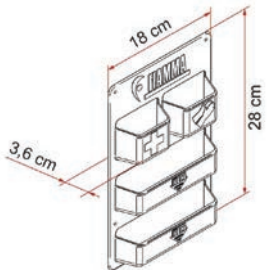

SERVİS KAPI CEBİ

- Dört ayrı saklama cepten oluşur.
- "POCKET KASSETT" organizer sayesinde temizlik ürünleriniz (tek kullanımlık eldivenler, dezenfektan sıvıları, "Super Kem Sachets" t ek kullanımlık poşetler, vb) daha düzenli hale gelir.
- Thetford veya Dometic kasetli vidalar ile uyumludur ve sabitlenebilir.

Kod: **FM-06339-01-**





AQUA 8 - 7 Litre

Teknik Özellikler

Ağırlık	: 1,5 kg
Güç kaynağı	: 12 V
Absorbsiyon	: 1,4 A
Maks akış l/dak. 0 barda	: 7 lt.
Desibel	: 50 db
Basınç şalteri	: 55/60 db
Basınç Yüksekliği	: 1,5 Bar / 21,7 Psi

Kod: **FM-01216C01-**

AQUA 8 - 10 Litre

Teknik Özellikler

Ağırlık	: 1,5 kg
Güç kaynağı	: 12 V
Absorbsiyon	: 3,4 A
Maks akış l/dak. 0 barda	: 10 lt.
Desibel	: 10 db
Basınç şalteri	: 65/70 db
Basınç Yüksekliği	: 1,5 Bar / 21,7 Psi

Kod: **FM-01216B01-**

AQUA F (10 Litre)

Teknik Özellikler

Ağırlık	: 1,4 kg
Güç kaynağı	: 12 V
Absorbsiyon	: 1,7 A
Maks akış l/dak. 0 barda	: 10 lt.
Desibel	: 52 db
Basınç şalteri	: 1,5 Bar / 21,7 Psi
Basınç Yüksekliği	: 5 m

Kod: **FM-07073A01-**

AQUA F (13 Litre)

Teknik Özellikler

Ağırlık	: 2,2 kg
Güç kaynağı	: 12 V
Absorbsiyon	: 2,5 A
Maks akış l/dak. 0 barda	: 13 l/min
Desibel	: 50 db
Basınç şalteri	: 1,5 Bar / 21,7 Psi
Basınç Yüksekliği	: 5 m

Kod: **FM-07073-01-**

Onaylar

Birçok onay ile güvenli ve güvenilir bir pompa:

- ECE ONU R10
- RCM N136
- DM 174/2004
- AB 10/2011

AQUA 8 - A20



Teknik Özellikler

Ağırlık : 0,3 kg

Kod: **FM-02478-01**

Genleşme tankı

Aqua 8, Aqua F ve diğer tüm pompa türleri için (Shurflo ve Flojet) ideal ekleme. Genleşme tankı, pompanın titreşimli çalışmasını ortadan kaldırır ve gerekli miktarda sabit bir su akışı sağlar. Pompa ve kazan ömrünü uzatır ve su tüketimini azaltır. Dahili basınçlı diyafram, pürüzsüz, dalgasız bir su akışı sağlar. A20 diyafram onarımı ve kontrolleri için sökülebilir.

0,9 bar'da (13 psi) önceden şarj edilmiştir, ancak normal bir kompresörle özel valf ile şarj edilebilir, böylece tüm pompalara uyarlanabilir.

TANK BLUE



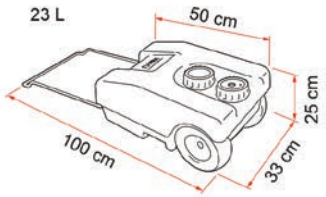

ROLL TANK 23 F

Kolay erişimli boşaltma kapağına sahip kullanışlı, taşınabilir tatlı su deposu. Daldırma pompası için ekstra kapakla birlikte verilen kompakt boyut (normal araç kapılarına sığar) dahil değildir.



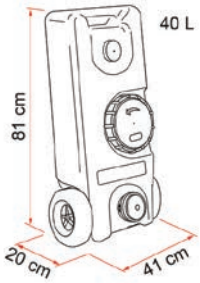

ROLL TANK 40 F

Kolay tutuşlu taşınabilir temiz su tankı ve iki büyük tekerleği çakıl üzerinde bile taşımayı kolaylaştırır. Toksik olmayan malzemeden üretilmiştir. Geniş kapağı kolayca temizlenir.



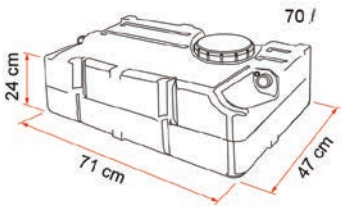

TANK 70

Tatlı su tankı. Dikey veya yatay olarak kurulabilir. Kurulum için gerekli tüm bağlantı parçaları ile birlikte gelir.
Su giriş borusu Y: Ø 38mm.
Su hava çıkışı: Ø 13mm.

Açıklama	Kapasite	Ağırlık	Kod No.
Roll-Tank 23 F*	22,5 l	2,4 kg	**FM-02428A01A**
Roll-Tank 40 F*	35 l	3,8 kg	**FM-02428-01A**
Tank 70*	65 l	4,4 kg	**FM-08306-01-**
Su Kapağı Beyaz		0,2 kg	**FM-94715-010**

* Onaylar: EU 10/2011 - DM 21/03/1973 - DM 174/2004

ROLL TANK 23 W

Tam boşaltma kapaklı pratik ve taşınabilir atık su deposu.
Kompakt boyut (normal araç kapılarına uyar).





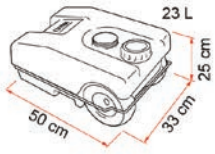

Kod: **FM-02428A01-**

KIT SANITARY FLEX

Tankı 23 W'ye kolayca bağlamak için dişli bağlantıyı bir süngü bağlantıya çeviren adaptör.



Kod: **FM-02438A01-**



ROLL TANK 40 W

Seviye göstergeli ve hava tahliye vanalı atık tankı.
Doldurma ve boşaltma, hijyenik esnek bir renaj tüpü (dahil değildir) aracılığıyla gerçekleştirilebilir.
45° açılı deşarj adaptörü dahildir.



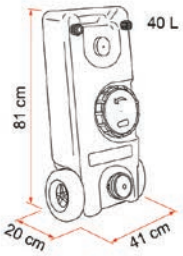

Kod: **FM-02428-01-**

HIZLI BAĞLANTI W

Adaptör dişli bağlantıyı kolay bir şekilde bayonet bağlantıya çevirir. 23W



Kod: **FM-06497-01-**



STEP

1- Karavanlar için klasik bir adım, UV dirençli
HD Polietilenden üretildi.
Kaymayan yüzey.

Kod: **FM-02950-01-**



STEP MAGNUM

2 - Karavanlar için en güçlü adım, daha fazla
dayanıklılık için UV ışınlarına dayanıklı,
kaymayan yüzey.

Kod: **FM-04630-01-**

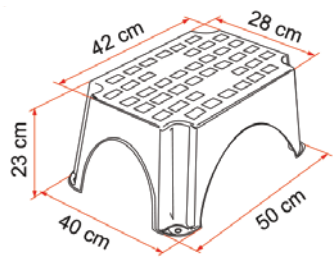

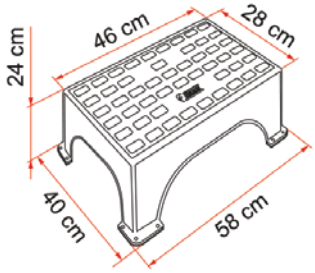

KAYDIRMAZ MAT

3- Fiamma Basamaklarının yüzeyleri için
kaplama. Yumuşak ve esnek kaymayan
UV dayanıklı kauçuktan yapılmıştır.
Basma eylemi sırasında adımda kolay
konumlanma, güvenliği artırma.
Sık kullanım için idealdir.

Kod: **FM-06373-01**

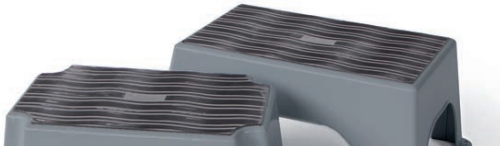

BASAMAK HALISI

4 - Elektrikli veya manuel adımlara uygun paspas.
Aracınızı temiz tutar, kum ve çamur bırakmaz.
Dayanıklı plastik malzemeden üretilmiştir.
Bağlantı, dahil olan yaylarla gerçekleştirilir.
Adım boyutları:
• min 38x40cm
• max 45x40cm

Kod: **FM-04593-01- yeşil**
Kod: **FM-04593-01A siyah**



KIT LEVEL UP PREMIUM



AVANTAJLARI

- Lastiği korur
- Zemine batmaz
- Kızaklı tekno-polimerden yapılmıştır
- Maksimum yük kapasitesi her biri 2.500 kg
- 8.000 kg'a kadar test edilmiş kırılma gücü
- Level Bag Premium ile teslim edilir
- Kolay taşıma için kullanışlı tutma yeri
- TÜV onaylı

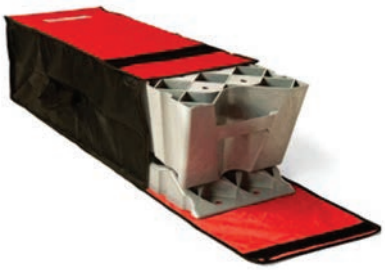



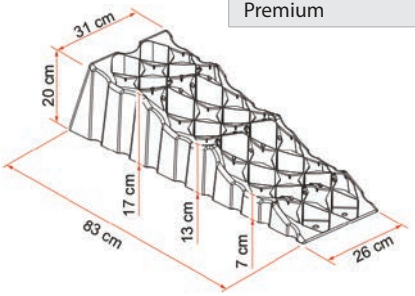

Kit Level Up Premium	
Kod No.	**FM-97901-058**
Renk	gri
Ölçü (GxYxD)	31/26x83x20 cm
Seviye	3
Maks. aks ağırlığı	5,0 t
Örtüşen	no
Ağırlık	3,7 kg cad.
Seviye Çantası Premium	●

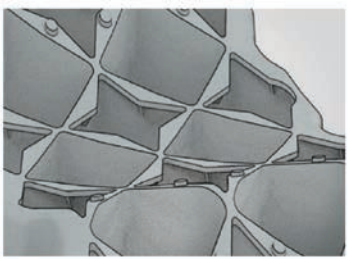

Yeniden tasarlanmış yeni yapı

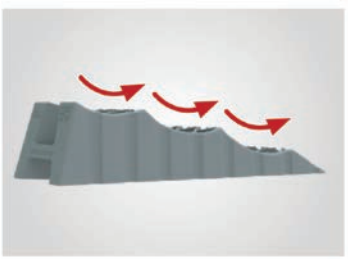

Üç adımlı seviye



Arka tutamak

SEVİYE TAKOZLARI



SEVİYE KİTİ

1) En çok satılan seri
Araç lastiklerini tutmak için tırtıklı yüzey.
3 seviyeden oluşmaktadır.
Hafiftir ve paslanmaya karşı dayanıklı malzemeden yapılmıştır, kolay temizlenir ve UV ışınlarına dayanıklıdır.
2 parçalı paket.
Seviye UP kiti seviye çantası ile birlikte satılır.
Renk: gri



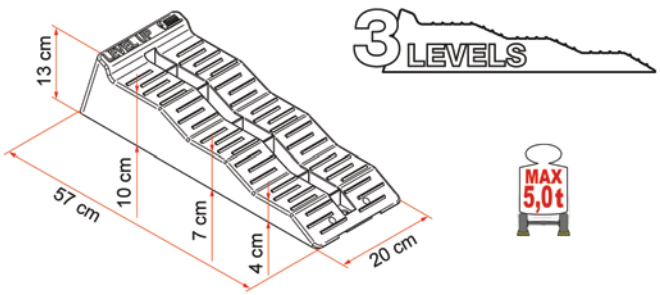

JUMBO SEVİYESİNDE KİT

Maksimum aks ağırlığına sahip seviye.
Karavanınızın seviyelendirilmesini kolaylaştıran daha iyi bir destek için daha geniş boyutlar.

İçerir:
• 2x Seviye Atlama Jumbo gri
• 1x Seviye Çantası.
Renk: gri



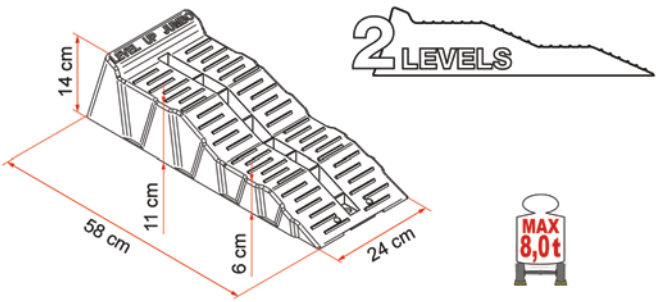

LEVEL PRO

Küçük tekerlekli karavanlar ve araçlar için ideal.
Yenilikçi tasarımlı rampa.
HD UV'ye dayanıklı polietilenden sağlam yapı.
Pratik kendinden kilitlemeli üst üste binme sistemi.
2 parçalı paket
Renk: gri

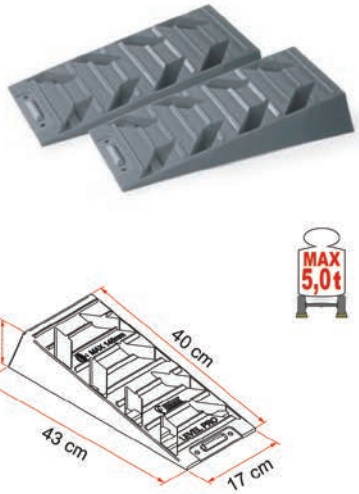

LEVEL SYSTEM MAGNUM

Yüksekliği artırabilen pratik kendinden kilitlemeli üst üste binme sistemi. Karavanlar için ideal.
2 adet
Renk: sarı.

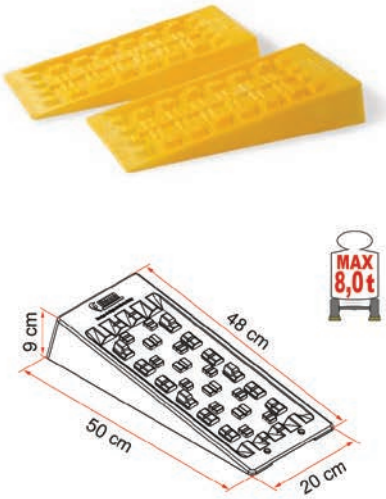

LEVEL SYSTEM JUMBO

İkiz lastikler için idealdir
2 adet
Renk: sarı.

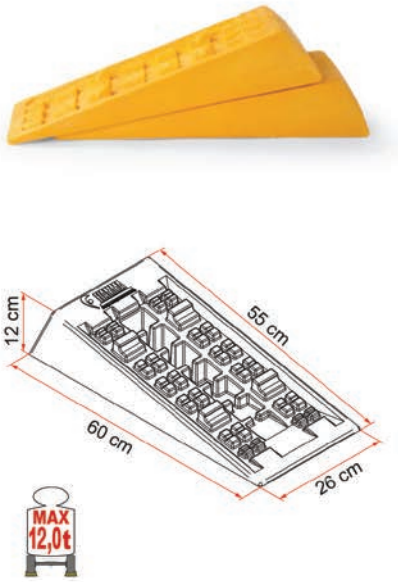

Karavanınızı temel seviyeye ayarlayın
Orijinal versiyon sadece Fiamma'da!

Hafif, güçlü ve antikorozif.
Ekipmanın daha iyi çalışması için aracınızı mükemmel bir şekilde dengeleyin.
Ahşap gibi çatlamaz veya kırılmaz. Kaymaz yüzey.
UV'ye dayanıklı polietilenden sağlam yapı.

		LEVEL UP	KIT LEVEL UP	KIT LEVEL UP JUMBO	LEVEL PRO	LEVEL SYSTEM MAGNUM
Özellikler	Kod no.	**FM-97901-038**	**FM-97901-052**	**FM-97901-053**	**FM-97901-011**	**FM-97901-015**
	Renk	gri	gri	gri	gri	sarı
	Ölçü	57x20x13 cm	57x20x13 cm	58x24x14 cm	43x17x9 cm	50x20x9 cm
	Seviyeler	3	3	2		
	Maxs. aks ağırlığı	5,0 t	5,0 t	8,0 t	5,0 t	8,0 t
	Örtüşen	no	no	no	yes	yes
	Ağırlık	1,45 kg each	1,45 kg each	1,75 kg each	0,8 kg each	1,3 kg each
Aksesuarlar	Takoz seviyesi	○	○		○	○
	Kaymaz plaka	○	○	○	○	○
	Seviye çantası	○	●	●		
	Seviye çantası S				○	○
	Seviye plakası	○	○			

● Standart ○ Opsiyonel

TEKERLEK & KAVRAMA







KAVRAMA SİSTEMİ

1) Üstün çekişe sahip kaymayı önleyen sistem.
İki tutamak tek bir uzunparça halinde birleştirilebilir.
Motor karavanların tekerleklerinin altına yerleştirmek için.
UV dirençli polietilenden sağlam yapı.
Temizlemesi kolay.
Kum ve çamur üzerinde idealdir.
Level Up 2'li paket ile kullanılabilir.
Renk: gri

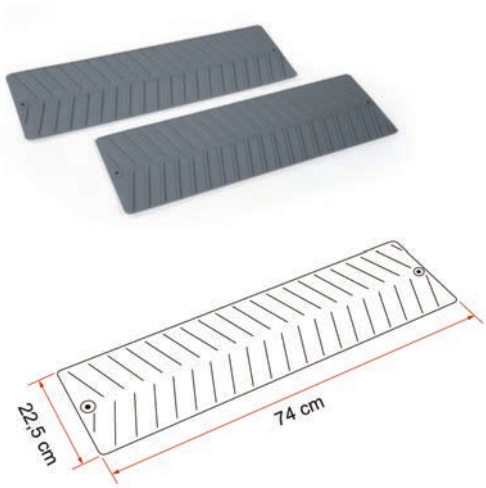

TEKERLEK KORUYUCU

2) Lastiklerin ovalleşmesini önleyen 40 cm çapa kadar tekerlekler için uygun kızak sistemi.
Uzun park etme ve garaja çekme durumunda idealdir.
Kızakları zemine sabitlemek mümkündür.
Sabit park pozisyonuna sahip olmak için dayanıklı plastik malzemeden yapılmış 2 kızaklıpalet
Renk: gri

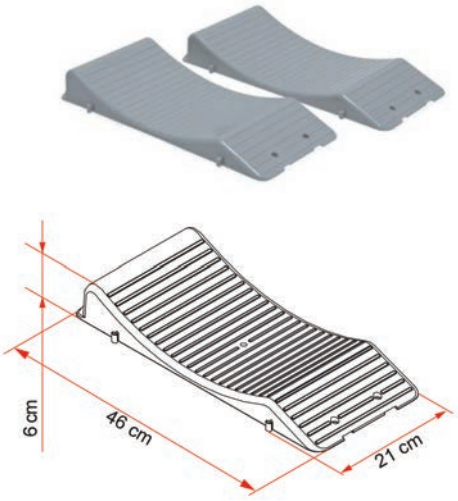

Açıklama	Renk	Ağırlık	Kod No.
1) Kavrama sistemi	gri	0,4 kg each	**FM-97901-055**
2) Tekerlek koruyucu	gri	0,6 kg each	**FM-97901-013**

SEVİYE AKSESUARLARI







TAKOZ SEVİYESİ

1) Uzun molalar sırasında tekerlekleri sabitlemek için takoz kiti
Çelik kancalarla standart olarak teslim edilir. Seviyelerde kullanıldığında iki takozu sıkıca sabitlemek için UV'ye dayanıklı polietilenden sağlam yapı.
Renk: gri

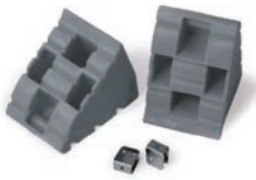

KAYMAZ PLAKA

2) Sadece asfalt yüzeylerde seviye sistemini bloke etmek için kaymaz plaka.
Boyut: 10x16cm
Renk: gri.



SEVİYE PLAKASI

3) Anti-skid sistemi tasarlandı.
Kolay montaj için standart olarak teslim edilen vidalar ile UP Fiamma seviyesinin çekişini arttırır. Pürüzsüz yüzeylerde kaymayı, kum veya çamur gibi yumuşak zeminin batmasını önler. UV dirençli palette sağlam yapı. Rahat taşıma kolu.
2 adet
Renk: gri



SEVİYE ÇANTASI

4) Yıkanabilir polyesterden üretilmiş çanta, rahat omuz kemeri sayesinde taşıması kolaydır.
İki versiyonu mevcuttur.
Aşağıdaki çizelgeyi inceleyebilirsiniz.



Açıklama	Kod No	Level Up	Level Up Jumbo	Level Pro	Level System Magnum	Level System Jumbo	Wheel Saver	Ağırlık
1) Takoz seviyesi	**FM-97901-037**	o		o	o			0,1 kg
2) Kamaz plaka	**FM-97901-012**	o	o	o	o		o	0,1 kg
3) Seviye plakası	**FM-97901-041**	o						0,3 kg
4) Seviye çantası [yenilenmiş]	**FM-05950A02A**	o	o					0,2 kg
4) Seviye çantası S [yenilenmiş]	**FM-05950B02A**			o	o		o	0,2 kg

o Opsiyonel

KRİKOLAR VE PLAKALAR







ALU KRİKOLAR

1) Alüminyum krikolar 4 yığılmış parçadan oluşan
bir pakette gelir.
Güçlü alüminyumdan yapılmıştır.
Minimum yükseklikten ayarlanabilir
28 cm en fazla 43 cm.

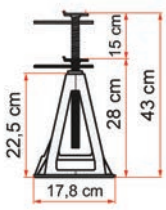



PLATES PRO

2) 4 kilitle birlikte verilen 4 batma önleyici
kaide seti. Aracın kaldırma krikolarına
sabitlenecek seyahat ederken bile kalıcı
olarak sabitlenir.
Ölçüler: 19x14,5 cm.



PLASTİK KRİKOLAR

4) Plastik UV'ye dayanıklı krikolar. 4 yığılmış parçadan
oluşan bir pakette gelir.
minimum yükseklikten ayarlanabilir 31cm
en fazla 44cm

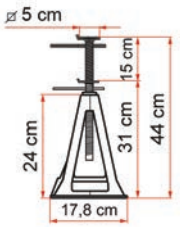



PLAKALAR

3) Karavanın boyutlarının ayakları için 4
güçlendirilmiş batma önleyici plaka kiti
Boyutlar: Ø 20cm.



Açıklama	Max load each	Renk	Ağırlık	Kod No
1) Alu krikolar	1000 kg	alüminyum	0,9 kg each	**FM-00680-01-**
4) Plastik krikolar	750 kg	gri	0,8 kg each	**FM-00680C01G**
2) Plates pro		gri	0,2 kg each	**FM-97901-057**
3) Plakalar		gri	0,2 kg each	**FM-97901-056**


AIRXCEL

MAXXAIR - MACH

Maxxair mach klimalar Coleman Mach'ın 50 yılı aşkın tecrübesiyle Kansasta üretilmektedir.
Yüksek verimli klimalar her boyuttaki araca uyacak şekilde 3 çeşidi mevcuttur

MAXXAIR MACH 1,7 KW



MAXXAIR MACH 2,4 KW



MAXXAIR MACH 3,1 KW



Açıklama	Kod	Tavan Kalınlığı	Marka
MAXXAIR MACH 1,7 KW	KLMX-44100-5567	43 - 150 mm	MAXXAIR
MAXXAIR MACH 2,4 KW	KLMX-44101-6567	43 - 150 mm	MAXXAIR
MAXXAIR MACH 3,1 KW	KLMX-44103-6567	43 - 150 mm	MAXXAIR

MAXXFAN DELUXE

Maxxfan Deluxe havalandırma fan ve yağmur koruyucu özelliklenin tamamını bünyesinde barındıran özel havalandırma sistemidir.
Kötü koku ve havayı temizler, yağmur konuması sayesinde her türlü hava koşulunda kapağı açık tutulabilir. Entegre termostatıyla beraber iç mekan sıcaklığı kontrol edilebilir. Ünite hem manuel hemde uzaktan kumanda ile çalışır. Kurulumu kolay 40x40 cm ölçülerine uyumludur.

MAXXFAN DELUXE WHITE



MAXXFAN DELUXE BLACK/SMOKE



MAXXFAN DELUXE TINT



Açıklama	Kod	Tavan Kalınlığı	Marka
MAXXFAN DELUXE WHITE	KLMX-00-07000KI40	43 - 150 mm	MAXXAIR
MAXXFAN DELUXE SMOKE	KLMX-00-07500KI40	43 - 150 mm	MAXXAIR
MAXXFAN DELUXE TINT	KLMX-00-07500KI40T	43 - 150 mm	MAXXAIR



TEK GÖZLÜ ANKASTRE OCAK

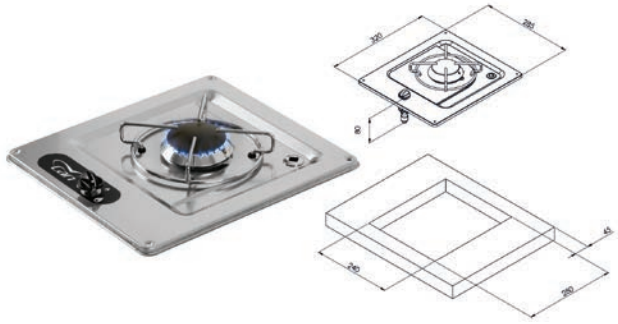

Paslanmaz çelikten üretilmiş, yat, tekne, karavan gibi mobil araçlar için özel olarak tasarlanmış ürün

Teknik Özellikler
Ürün Ölçüleri : G:285xY:320xD:80mm
Ağırlık : 2.2 kg
Alev Güvenlik Sistemi: Termokupl

Kod: **CN-PC1320-S**

ÇAPRAZ ÇİFT GÖZLÜ ANKASTRE OCAK

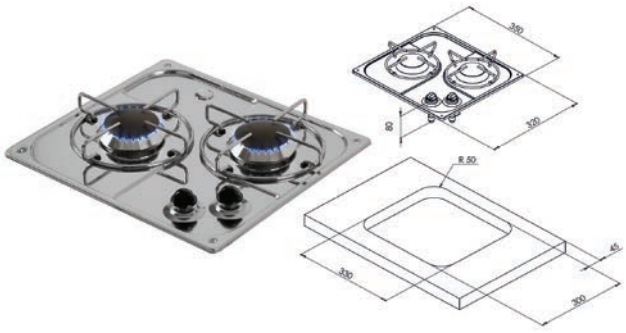

Paslanmaz çelikten üretilmiş, yat, tekne, karavan gibi mobil araçlar için özel olarak tasarlanmış ürün

Teknik Özellikler
Ürün Ölçüleri : G:350xY:320xD:80mm
Ağırlık : 3 kg
Alev Güvenlik Sistemi: Termokupl

Kod: **CN-PC1321**

ÇİFT GÖZLÜ ANKASTRE OCAK

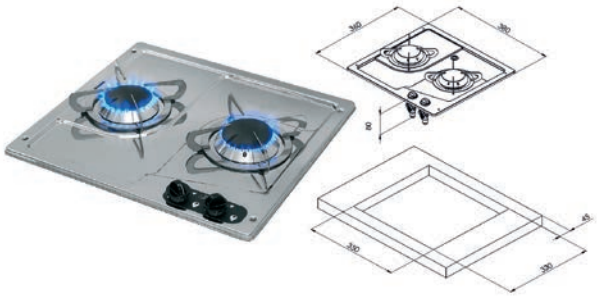

Paslanmaz çelikten üretilmiş, yat, tekne, karavan gibi mobil araçlar için özel olarak tasarlanmış ürün

Teknik Özellikler
Ürün Ölçüleri : G:380xY:360xD:80mm
Ağırlık : 3.6 kg
Alev Güvenlik Sistemi: Termokupl

Kod: **CN-PC1322-S**

ÜÇ GÖZLÜ ANKASTRE OCAK

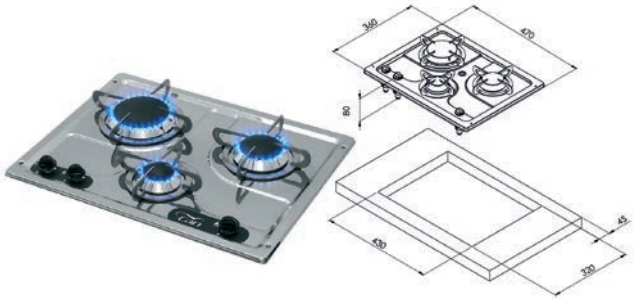

Paslanmaz çelikten üretilmiş, yat, tekne, karavan gibi mobil araçlar için özel olarak tasarlanmış ürün

Teknik Özellikler
Ürün Ölçüleri : G:470xY:360xD:80mm
Ağırlık : 4.6 kg
Alev Güvenlik Sistemi: Termokupl

Kod: **CN-PC1323-S**

OUTDOOR ÇİFT GÖZLÜ OCAK

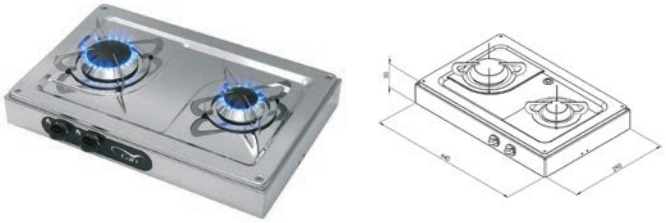

Teknik Özellikler
Ürün Ölçüleri : G:440xY:290xD:50mm
Ağırlık : 4 kg
Alev Güvenlik Sistemi: Termokupl

Kod: **CN-FN1332-S**

SERAMİK KARE TEK GÖZLÜ OCAK

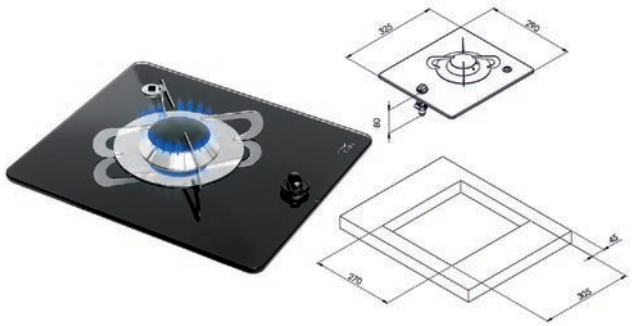

Yat, tekne, karavan gibi mobil araçlar için özel olarak tasarlanmış ürün

Teknik Özellikler

Ürün Ölçüleri : G:290xY:325xD:80mm
Montaj Ölçüleri : G:270xY:305
Ocak Malzemesi : Siyah Cam
Ağırlık : 5 Kg
Ocaklar : 1SR
Alev Güvenlik Sistemi: Termokupl

Kod: **CN-PV1320**

SERAMİK DİKDÖRTGEN TEK GÖZLÜ OCAK

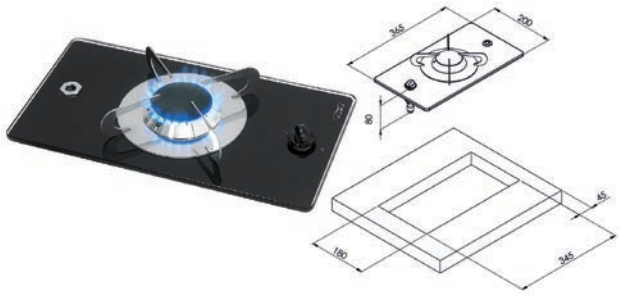

Yat, tekne, karavan gibi mobil araçlar için özel olarak tasarlanmış ürün

Teknik Özellikler

Ürün Ölçüleri : G:200xY:365xD:80mm
Montaj Ölçüleri : G:180xY:345
Ocak Malzemesi : Siyah Cam
Ağırlık : 5 Kg
Ocaklar : 1SR
Alev Güvenlik Sistemi: Termokupl

Kod: **CN-PV1350**

SERAMİK ÇİFT GÖZLÜ DİKDÖRTGEN OCAK

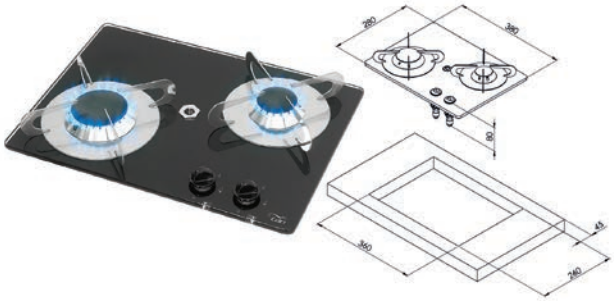

Yat, tekne, karavan gibi mobil araçlar için özel olarak tasarlanmış ürün

Teknik Özellikler

Ürün Ölçüleri : G:380xY:280xD:80mm
Montaj Ölçüleri : G:260xY:360
Ocak Malzemesi : Siyah Cam
Ağırlık : 8 Kg
Ocaklar : 1A-1SR
Alev Güvenlik Sistemi: Termokupl

Kod: **CCN-PV1351**

SERAMİK ÇİFT GÖZLÜ DİKDÖRTGEN OCAK

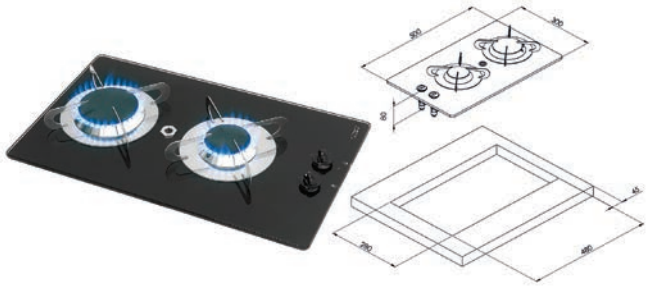

Yat, tekne, karavan gibi mobil araçlar için özel olarak tasarlanmış ürün

Teknik Özellikler

Ürün Ölçüleri : G:300xY:500xD:80mm
Montaj Ölçüleri : G:280xY:480
Ocak Malzemesi : Siyah Cam
Ağırlık : 7 Kg
Ocaklar : 1SR-1R
Alev Güvenlik Sistemi: Termokupl

Kod: **CN-PV1357**

SERAMİK CAMLI ÜÇ GÖZLÜ KARE OCAK



Yat, tekne, karavan gibi mobil araçlar için özel olarak tasarlanmış ürün

Teknik Özellikler

Ürün Ölçüleri : G:420xY:370xD:80mm
Montaj Ölçüleri : G:350xY:400
Ocak Malzemesi : Siyah Cam
Ağırlık : 10 Kg
Ocaklar : 1A-1SR-1R
Alev Güvenlik Sistemi: Termokupl

Kod: **CN-PV1352**

YUVARLAK TEK GÖZLÜ OCAK



Teknik Özellikler
Ürün Ölçüleri Çap : Çap: 340mm x D: Ø80mm
Montaj Ölçüleri : Çap: Ø300mm
Ağırlık : 2.1 kg
Ocak : 1SR
Alev Güvenlik Sistemi: Termokupl

Kod: **CN-FC1345**

OVAL ÇİFT GÖZLÜ OCAK



Teknik Özellikler
Ürün Ölçüleri : G:510xY:390xD:80mm
Montaj Ölçüleri : G:460xY:340mm
Ağırlık : 3.8 kg
Ocak : 1A-1SR
Alev Güvenlik Sistemi: Termokupl

Kod: **CN-FC1348**

DİKDÖRTGEN ÇİFT GÖZLÜ OCAK



Teknik Özellikler
Ürün Ölçüleri : G:530xY:340xD:110mm
Montaj Ölçüleri : G:500xY:300mm
Ağırlık : 4.8 kg
Ocak : 1A-1SR
Alev Güvenlik Sistemi: Termokupl

Kod: **CN-FC1336-P**

DİKDÖRTGEN ÜÇ GÖZLÜ AYRIK CAM KAPAKLI OCAK

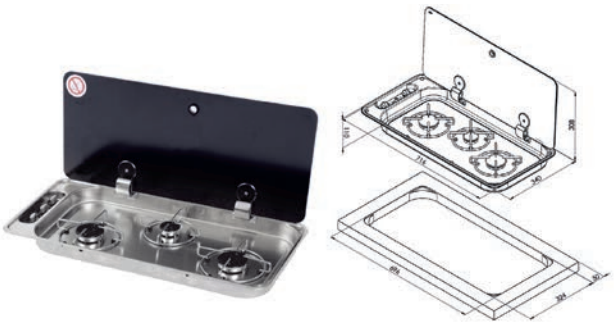

Teknik Özellikler
Ürün Ölçüleri : G:716xY:340xD:110mm
Montaj Ölçüleri : G:696xY:324mm
Ağırlık : 5.8 kg
Ocak : 1A-2SR
Alev Güvenlik Sistemi: Termokupl

Kod: **CN-FC1349**

ÜÇ GÖZLÜ KAPAKLI DİKDÖRTGEN OCAK



Teknik Özellikler

Ürün Ölçüleri : G:716xY:340D:110mm
Montaj Ölçüleri : G:696xY:324mm
Ağırlık : 5.8 kg
Ocak : 1A-1SR
Alev Güvenlik Sistemi: Termokupl

Kod: **CN-FC1350**

ÜÇ GÖZLÜ KAPAKLI ÜÇGEN OCAK - SOL



Teknik Özellikler

Ürün Ölçüleri : G:480xY:480xD:120mm
Montaj Ölçüleri : G:470xY:470mm
Ocak Malzemesi : Siyah Cam
Ağırlık : 5.5 Kg
Ocaklar : 1A-1SR
Alev Güvenlik Sistemi: Termokupl

Kod: **CN-FC1343**

ÜÇ GÖZLÜ KAPAKLI ÜÇGEN OCAK - SAĞ



Teknik Özellikler

Ürün Ölçüleri : G:480xY:480xD:120mm
Montaj Ölçüleri : G:470xY:470mm
Ocak Malzemesi : Siyah Cam
Ağırlık : 5.5 Kg
Ocaklar : 1A-1SR
Alev Güvenlik Sistemi: Termokupl

Kod: **CN-FC1344**

ÜÇ GÖZLÜ KAPAKLI ÜÇGEN OCAK - SAĞ



Teknik Özellikler

Ürün Ölçüleri : G:440xY:440xD:80mm
Montaj Ölçüleri : G:400xY:400mm
Ocak Malzemesi : Siyah Cam
Ağırlık : 5.3 Kg
Ocaklar : 1A-2SR
Alev Güvenlik Sistemi: Termokupl

Kod: **CN-FC1347**

DÖRT GÖZLÜ İNDİKSYONLU SERAMİK OCAK



Teknik Özellikler

Ürün Ölçüleri : G:580xY:505xD:50mm
Montaj Ölçüsü : G:560xY:485mm
Ocak Malzemesi : Cam Seramik
Ağırlık : 8 kg
Yakıt Türü : Alternatif elektrik akımı
voltajı 220-240V, Frekans 50/60 Hz
Alev Güvenlik Sistemi: Termokupl

Kod: **CN-PI3051**

DÖRT GÖZLÜ ELEKTRİKLİ SERAMİK OCAK



Dokunmatik ekran özelliğine sahiptir.

Teknik Özellikler

Ürün Ölçüleri : G:580xY:505xD:50mm
Montaj Ölçüsü : G:560xY:485mm
Ocak Malzemesi : Cam Seramik
Ağırlık : 8 kg
Yakıt Türü : Alternatif elektrik akımı
voltajı 220-240V, Frekans 50/60 Hz
Alev Güvenlik Sistemi: Termokupl

Kod: **CN-PT1358**

ÇİFT İNDİKSYONLU SERAMİK OCAK



Teknik Özellikler

Ürün Ölçüleri : G:300xY:505xD:60mm
Montaj Ölçüsü : G:250xY:480mm
Ocak Malzemesi : Cam Seramik
Ağırlık : 5 kg
Yakıt Türü : Alternatif elektrik akımı
voltajı 220-240V, Frekans 50/60 Hz
Alev Güvenlik Sistemi: Termokupl

Kod: **CN-PI3050**

ÇİFT GÖZLÜ ELEKTRİKLİ SERAMİK OCAK



Dokunmatik ekran özelliğine sahiptir.

Teknik Özellikler

Ürün Ölçüleri : G:285xY:505xD:60mm
Montaj Ölçüsü : G:27xY:490mm
Ocak Malzemesi : Cam Seramik
Ağırlık : 5 kg
Yakıt Türü : Alternatif elektrik akımı
voltajı 220-240V, Frekans 50/60 Hz
Alev Güvenlik Sistemi: Termokupl

Kod: **CN-PT1356**



KOMBİNASYONLU SERAMİK CAM KARE İKİ GÖZLÜ OCAK&YUVARLAK EVİYE

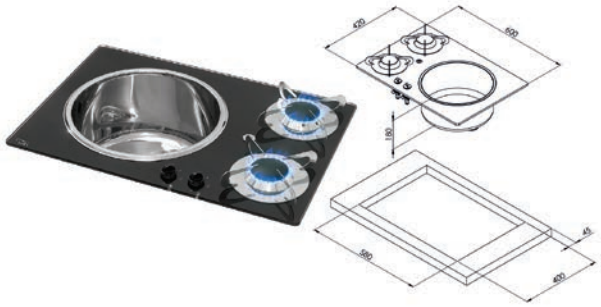

Teknik Özellikler

Ürün Ölçüleri : G:600xY:420xD:180mm
Montaj Ölçüleri : G:580xY:400mm
Ocak Malzemesi : Siyah Cam
Ağırlık : 8.5 Kg
Ocaklar : 2SR
Alev Güvenlik Sistemi: Termokupl

Kod: **CN-PV1360**

KOMBİNASYONLU SERAMİK CAM DİKDÖRTGEN İKİ GÖZLÜ OCAK&OVAL EVİYE

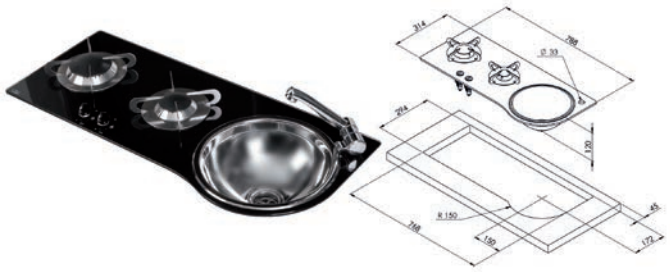

Teknik Özellikler

Ürün Ölçüleri : G:788xY:314xD:120mm
Montaj Ölçüleri : G:768xY:294mm
Ocak Malzemesi : Siyah Cam
Ağırlık : 7.5 Kg
Ocaklar : 1A-1SR
Alev Güvenlik Sistemi: Termokupl

Kod: **CN-PV1364**

KOMBİNASYONLU SERAMİK CAM KARE İKİ GÖZLÜ OCAK&ELİPS EVİYE



Teknik Özellikler

Ürün Ölçüleri : G:540xY:390xD:140mm
Montaj Ölçüleri : G:520xY:370mm
Ocak Malzemesi : Siyah Cam
Ağırlık : 7.5 Kg
Ocaklar : 1A-1SR
Alev Güvenlik Sistemi: Termokupl

Kod: **CN-PV1362**

KOMBİNASYONLU SERAMİK CAM İKİ GÖZLÜ DİKDÖRTGEN OCAK&EVİYE

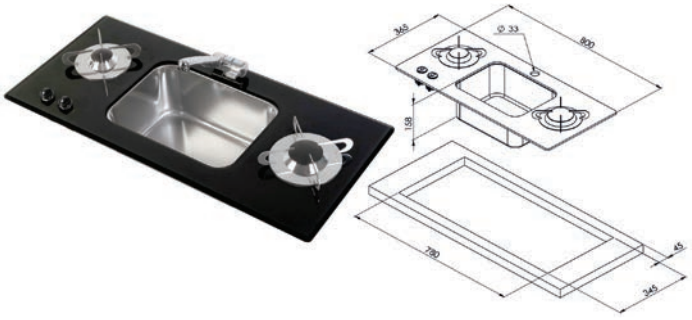

Teknik Özellikler

Ürün Ölçüleri : G:800xY:365xD:158mm
Montaj Ölçüleri : G:780xY:345mm
Ocak Malzemesi : Siyah Cam
Ağırlık : 8 Kg
Ocaklar : 1A-1SR
Alev Güvenlik Sistemi: Termokupl

Kod: **CN-PV1366**

TEK GÖZLÜ KOMBİNASYONLU OCAK

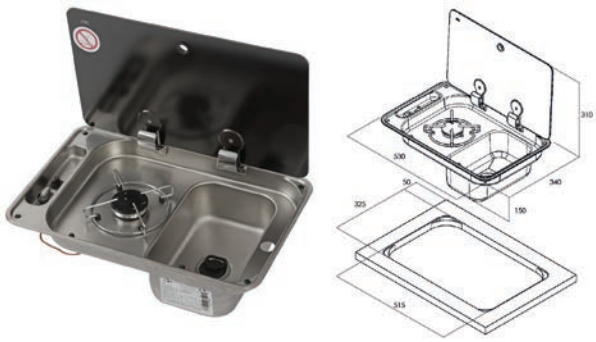

Tek gözlü kombinasyonlu ocak ve eviye bir arada.
Tekli cam kapağı, sol ocak sağ eviye.
Su gideri ve montaj contası dahildir.
Katlanır musluk dahil değildir.

Teknik Özellikler

Ürün Ölçüleri : G:530xY:340xD:150mm
Montaj Ölçüleri : G:515xY:325mm
Ağırlık : 4.5 Kg
Ocaklar : 1SR
Musluk Deliği : Ø27mm
Alev Güvenlik Sistemi: Termokupl

Kod: **CN-FL1323**

TEK GÖZLÜ KOMBİNASYONLU OCAK

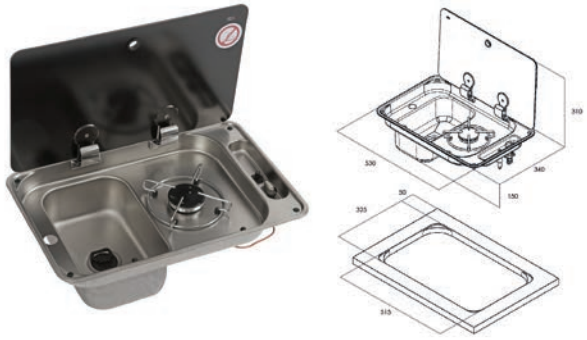

Tek gözlü kombinasyonlu ocak ve eviye bir arada.
Tekli cam kapağı.
Sol eviye sağ ocak, su gideri ve montaj contası dahildir.
Katlanır musluk dahil değildir.

Teknik Özellikler

Ürün Ölçüleri : G:530xY:340xD:150mm
Montaj Ölçüleri : G:515xY:325mm
Ağırlık : 4.5 Kg
Ocaklar : 1SR
Musluk Deliği : Ø27mm
Alev Güvenlik Sistemi: Termokupl

Kod: **CN-FL1324**

ÇİFT GÖZLÜ KOMBİNASYONLU OCAK

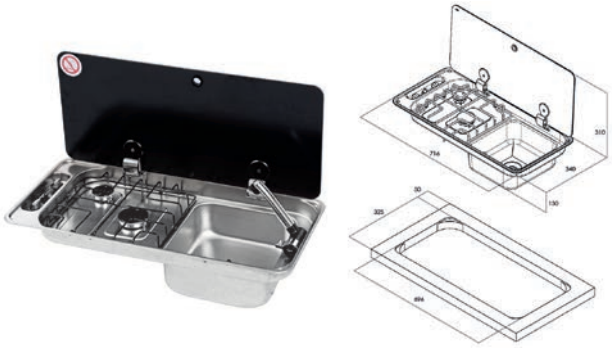

Çift gözlü kombinasyonlu ocak ve eviye bir arada.
Tekli cam kapağı.
Paslanmaz çelik ocak ızgarasıyla daha emniyetli.
Sol ocak sağ eviye.
Su gideri ve montaj contası dahildir.
Katlanır musluk dahil değildir.

Teknik Özellikler

Ürün Ölçüleri : G:716xY:340xD:150mm
Montaj Ölçüleri : G:696xY:325mm
Ağırlık : 5 Kg
Ocaklar : 1A-1SR
Musluk Deliği : Ø27mm
Alev Güvenlik Sistemi: Termokupl

Kod: **CN-FL1400-P**

ÇİFT GÖZLÜ AYRIK CAM KAPAKLI KOMBİNASYONLU OCAK

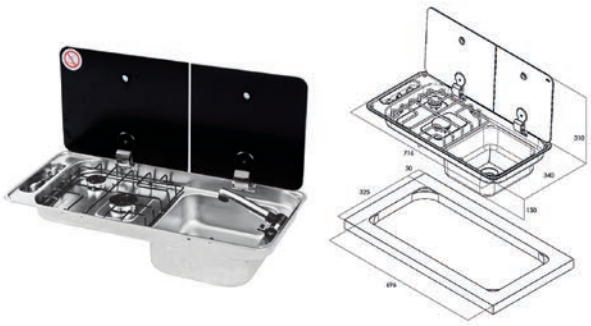

Çift gözlü kombinasyonlu ocak ve eviye bir arada.
Çift cam kapağı.
Paslanmaz çelik ocak ızgarasıyla daha emniyetli.
Sol ocak sağ eviye.
Su gideri ve montaj contası dahildir.
Katlanır musluk dahil değildir.

Teknik Özellikler

Ürün Ölçüleri : G:716xY:340xD:150mm
Montaj Ölçüleri : G:696xY:325mm
Ağırlık : 5 Kg
Ocaklar : 1A-1SR
Musluk Deliği : Ø27mm
Alev Güvenlik Sistemi: Termokupl

Kod: **CN-FL1401-P**

ÇİFT GÖZLÜ AYRIK CAM KAPAKLI KOMBİNASYONLU OCAK

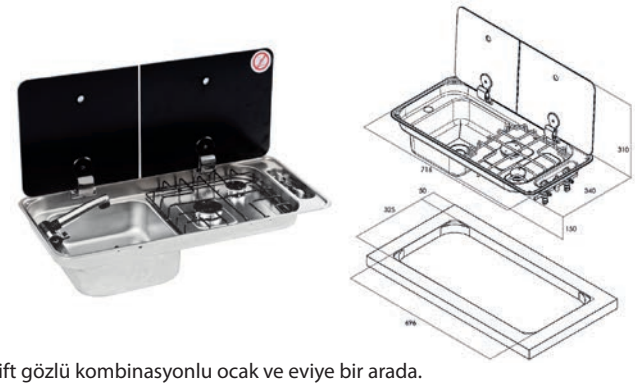

Çift gözlü kombinasyonlu ocak ve eviye bir arada.
Ayrık cam kapağı.
Sol eviye sağ ocak.
Su gideri ve montaj contası dahildir.
Katlanır musluk dahil değildir.

Teknik Özellikler

Ürün Ölçüleri : G:716xY:340xD:150mm
Montaj Ölçüleri : G:696xY:325mm
Ağırlık : 6 Kg
Ocaklar : 1A-1SR
Musluk Deliği : Ø27mm
Alev Güvenlik Sistemi: Termokupl

Kod: **CN-FL1402**

ÇİFT GÖZLÜ KOMBİNASYONLU OCAK

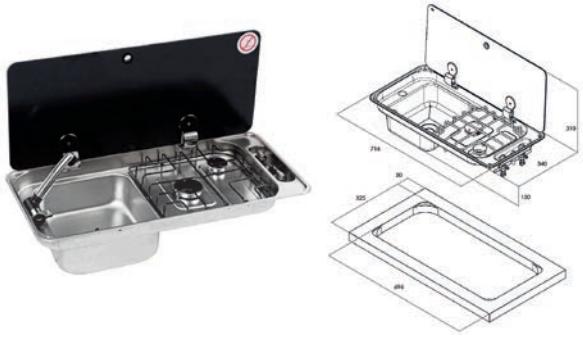

Çift gözlü kombinasyonlu ocak ve eviye bir arada.
Tekli cam kapağı.
Sol eviye sağ ocak
Su gideri ve montaj contası dahildir.
Katlanır musluk dahil değildir.

Teknik Özellikler

Ürün Ölçüleri : G:716xY:340xD:150mm
Montaj Ölçüleri : G:696xY:325mm
Ağırlık : 6 Kg
Ocaklar : 1A-1SR
Musluk Deliği : Ø27mm
Alev Güvenlik Sistemi: Termokupl

Kod: **CN-FL1410**

ÇİFT GÖZLÜ AYRIK CAM KAPAKLI KOMBINASYONLU OCAK

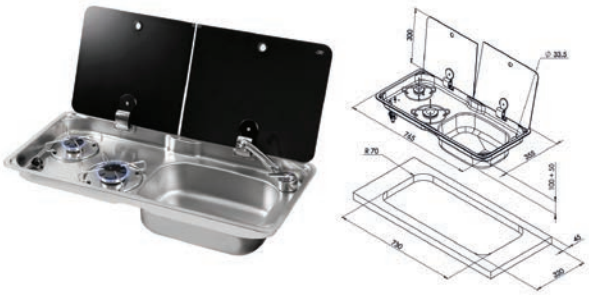

Çift gözlü kombinasyonlu ocak ve eviye bir arada.
Çift cam kapağı
Sol ocak sağ evye
Su gideri ve montaj contası dahildir.
Katlanır musluk dahil değildir.

Teknik Özellikler

Ürün Ölçüleri : G:765xY:355xD:150mm
Montaj Ölçüleri : G:730xY:320mm
Ağırlık : 6 Kg
Ocaklar : 1A-1SR
Musluk Deliği : Ø33mm

Not: Sağ eviye sol ocak cam kapaklı
Alev Güvenlik Sistemi: Termokupl

Kod: **CN-FL1765**

ÇİFT GÖZLÜ AYRIK CAM KAPAKLI KOMBİNASYONLU OCAK



Çift gözlü kombinasyonlu ocak ve eviye bir arada.
Çift cam kapağı
Sol Eviye sağ ocak
Su gideri ve montaj contası dahildir.
Katlanır musluk dahil değildir.

Teknik Özellikler

Ürün Ölçüleri : G:765xY:355xD:150mm
Montaj Ölçüleri : G:730xY:320mm
Ağırlık : 6 Kg
Ocaklar : 1A-1SR
Musluk Deliği : Ø33mm

Not: Sol eviye sağ ocak cam kapaklı
Alev Güvenlik Sistemi: Termokupl

Kod: **CN-FL1766-P**

ÇİFT GÖZLÜ KOMBİNASYONLU OCAK

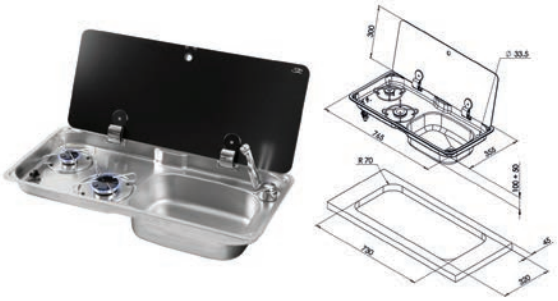

Çift gözlü kombinasyonlu ocak ve eviye bir arada.
Tekli cam kapağı.
Sol ocak sağ eviye
Su gideri ve montaj contası dahildir.
Katlanır musluk dahil değildir.

Teknik Özellikler

Ürün Ölçüleri : G:765xY:355xD:150mm
Montaj Ölçüleri : G:730xY:320mm
Ağırlık : 6 Kg
Ocaklar : 1A-1SR
Musluk Deliği : Ø33mm
Alev Güvenlik Sistemi: Termokupl

Not: Sağ eviye sol ocak cam kapaklı

Kod: **CN-FL1770**

ÇİFT GÖZLÜ KOMBİNASYONLU OCAK



Çift gözlü kombinasyonlu ocak ve eviye
Tekli cam kapağı.
Sol evye sağ ocak
Su gideri ve montaj contası dahildir.
Katlanır musluk dahil değildir.

Teknik Özellikler

Ürün Ölçüleri : G:765xY:355xD:150mm
Montaj Ölçüleri : G:730xY:320mm
Ağırlık : 6 Kg
Ocaklar : 1A-1SR
Musluk Deliği : Ø33mm
Alev Güvenlik Sistemi: Termokupl

Not: Sol eviye sağ ocak cam kapaklı

Kod: **CN-FL1780-P**

GİZLİ KOMBİNASYONLU OCAK



Teknik Özellikler

Ürün Ölçüleri : G:690xY:Ø340xD:180 mm
Montaj Ölçüleri : Ø305
Ağırlık : 6 Kg
Ocaklar : 1SR
Alev Güvenlik Sistemi: Termokupl

Kod: **CN-LC1701**

GİZLİ KOMBİNASYONLU OCAK



Teknik Özellikler

Ürün Ölçüleri : G:350xY:320xD:150 mm
Montaj Ölçüleri : G:335xY:305
Ağırlık : 6 Kg
Ocaklar : 1SR
Alev Güvenlik Sistemi: Termokupl

Kod: **CN-LC1710**

KAPAKSIZ DİKDÖRTGEN EVİYE



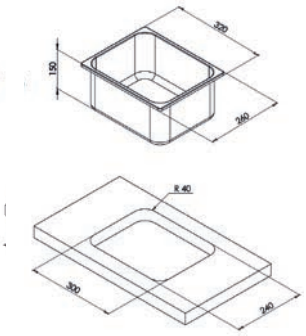

Teknik Özellikler
Ürün Ölçüleri : G:320xY:260xD:150mm
Montaj Ölçüleri : G:300xY:240mm
Ürün Malzemesi : Paslanmaz çelik 304 L
Ağırlık : 1 kg

Kod: **CN-LA1400**

KAPAKSIZ DİKDÖRTGEN EVİYE



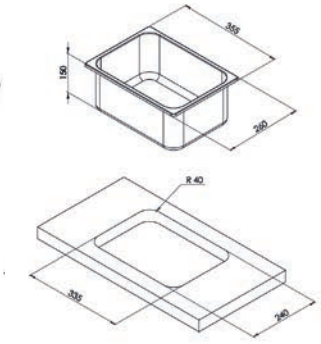

Teknik Özellikler
Ürün Ölçüleri : G:355xY:260xD:150mm
Montaj Ölçüleri : G:335xY:240mm
Ürün Malzemesi : Paslanmaz çelik 304 L
Ağırlık : 1,3 kg

Kod: **CN-LA1401**

KAPAKSIZ KARE EVİYE



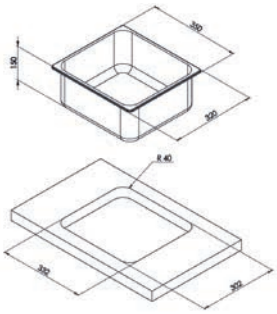

Teknik Özellikler
Ürün Ölçüleri : G:350xY:320xD:150mm
Montaj Ölçüleri : G:332xY:302mm
Ürün Malzemesi : Paslanmaz çelik 304 L
Ağırlık : 1,5 kg

Kod: **CN-LA1402**

KAPAKSIZ KARE EVİYE



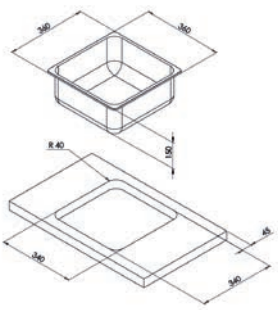

Teknik Özellikler
Ürün Ölçüleri : G:360xY:360xD:150mm
Montaj Ölçüleri : G:340xY:340mm
Ürün Malzemesi : Paslanmaz çelik 304 L
Ağırlık : 1,6 kg

Kod: **CN-LA1403**

KAPAKSIZ KARE EVİYE (BUZ MATI)

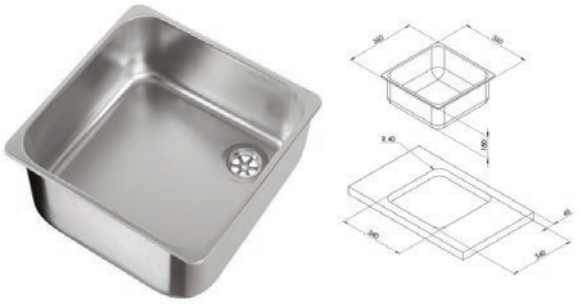

Teknik Özellikler

Ürün Ölçüleri : G:360xY:360xD:150mm
Montaj Ölçüleri : G:340xY:340mm
Ürün Malzemesi : Paslanmaz çelik 304 L
Ağırlık : 1,6 kg

Kod: **CN-LA1403-BA**

KAPAKSIZ DİKDÖRTGEN EVİYE

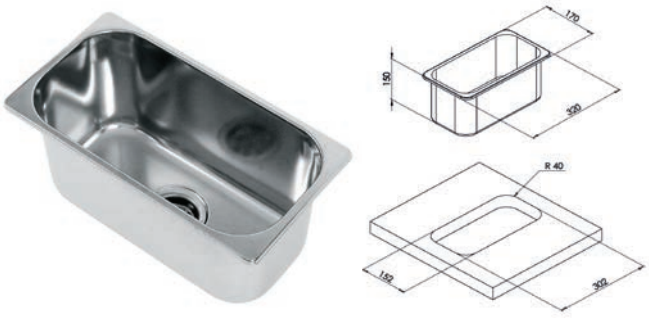

Teknik Özellikler

Ürün Ölçüleri : G:170xY:320xD:150mm
Montaj Ölçüleri : G:152xY:302mm
Ürün Malzemesi : Paslanmaz çelik 304 L
Ağırlık : 0,8 kg

Kod: **CN-LA1404**

KAPAKSIZ YUVARLAK EVİYE



Teknik Özellikler

Ürün Ölçüleri : Ø290x120mm
Montaj Ölçüleri : Ø270mm
Ürün Malzemesi : Paslanmaz çelik 304 L
Ağırlık : 0,6 kg

Kod: **CN-LA1410**

KAPAKSIZ YUVARLAK EVİYE



Teknik Özellikler

Ürün Ölçüleri : Ø330x150mm
Montaj Ölçüleri : Ø310mm
Ürün Malzemesi : Paslanmaz çelik 304 L
Ağırlık : 0,8 kg

Kod: **CN-LA1411**

KAPAKSIZ YUVARLAK EVİYE



Teknik Özellikler
Ürün Ölçüleri : Ø330x180mm
Montaj Ölçüleri : Ø310mm
Ürün Malzemesi : Paslanmaz çelik 304 L
Ağırlık : 1,4 kg

Kod: **CN-LA1417**

KAPAKSIZ YUVARLAK EVİYE (BUZ MATI)



Teknik Özellikler
Ürün Ölçüleri : Ø385x120mm
Montaj Ölçüleri : Ø365mm
Ürün Malzemesi : Paslanmaz çelik 304 L
Ağırlık : 1,5 kg

Kod: **CN-LA1418-BA**

KAPAKSIZ ELİPS EVİYE



Teknik Özellikler
Ürün Ölçüleri : G:380xY:260xD:140mm
Montaj Ölçüleri : G:360xY:245mm
Ürün Malzemesi : Paslanmaz çelik 304 L
Ağırlık : 1,3 kg

Kod: **CN-LA1420**

KAPAKSIZ YUVARLAK EVİYE



Teknik Özellikler
Ürün Ölçüleri : Ø385x150mm
Montaj Ölçüleri : Ø365mm
Ürün Malzemesi : Paslanmaz çelik 304 L
Ağırlık : 1,8 kg

Kod: **CN-LA1418**

KAPAKLI YUVARLAK EVİYE (MAT KAPLAMA)



Teknik Özellikler

Ürün Ölçüleri : Ø407x150mm
Montaj Ölçüleri : Ø340x440mm
Ürün Malzemesi : Aisi304 Paslanmaz Çelik
Ağırlık : 3,9 kg

Kod: **CN-LR1770**

KAPAKLI KARE EVİYE

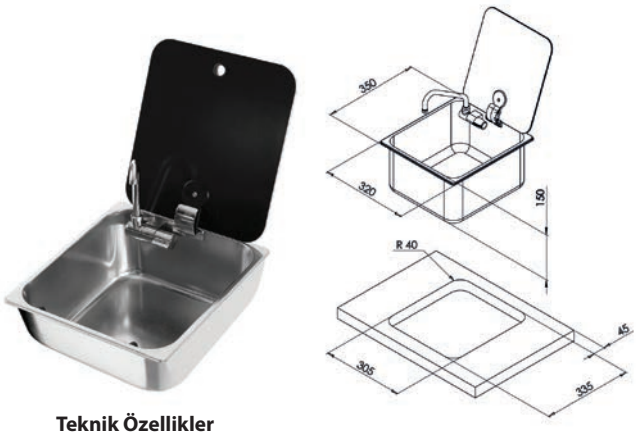

Teknik Özellikler

Ürün Ölçüleri : G:320xY:350xD:150mm
Montaj Ölçüleri : G:305xY:335mm
Ürün Malzemesi : Aisi304 Paslanmaz Çelik
Ağırlık : 4,2 kg

Kod: **CN-LR1760**

KAPAKLI YUVARLAK EVİYE

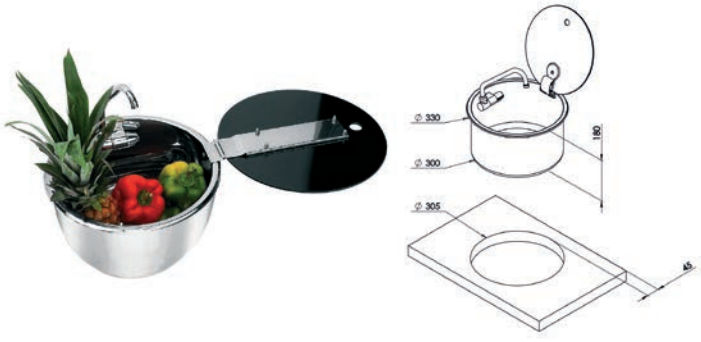

Teknik Özellikler

Ürün Ölçüleri : Ø300x180mm
Montaj Ölçüleri : Ø305mm
Ürün Malzemesi : Aisi304 Paslanmaz Çelik
Ağırlık : 3,4 kg

Kod: **CN-LR1751**

KAPAKLI OVAL EVİYE



Teknik Özellikler

Ürün Ölçüleri : G:460xY:340xD:160mm
Montaj Ölçüleri : G:460xY:340mm
Ürün Malzemesi : Aisi304 Paslanmaz Çelik
Ağırlık : 7 kg

Kod: **CCN-LR1450**

KAPAKSIZ CAM YUVARLAK EVİYE



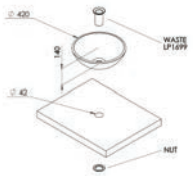

Teknik Özellikler

Ürün Ölçüleri : Ø420x140mm
Montaj Ölçüleri : Ø42mm
Ürün Malzemesi : Cam
Ağırlık : 4,2 kg

Kod: **CN-LA1479**

KAPAKSIZ CAM YUVARLAK EVİYE



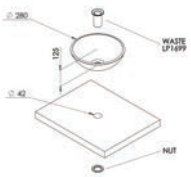

Teknik Özellikler

Ürün Ölçüleri : Ø360x125mm
Montaj Ölçüleri : Ø42mm
Ürün Malzemesi : Cam
Ağırlık : 3,6 kg

Kod: **CN-LA1489**

KAPAKSIZ YUVARLAK EVİYE



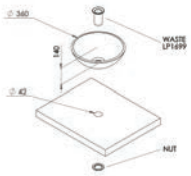

Teknik Özellikler

Ürün Ölçüleri : Ø280x110mm
Montaj Ölçüleri : Ø42mm
Ürün Malzemesi : Cam
Ağırlık : 2,2 kg

Kod: **CN-LA1499**

KAPAKSIZ YUVARLAK ÇELİK EVİYE



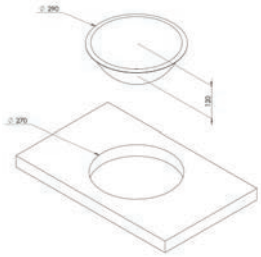

Teknik Özellikler

Ürün Ölçüleri : Ø290x120mm
Montaj Ölçüleri : Ø270mm
Ürün Malzemesi : Paslanmaz çelik 304 L
Ağırlık : 0,6 kg

Kod: **CN-LB1413**

KAPAKSIZ YUVARLAK EVİYE



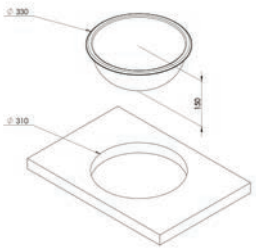

Teknik Özellikler

Ürün Ölçüleri : Ø330x150mm
Montaj Ölçüleri : Ø310mm
Ürün Malzemesi : Paslanmaz çelik 304 L
Ağırlık : 0,8 kg

Kod: **CN-LB1414**

KATLANABİLİR KROM SOĞUK SU MUSLUĞU

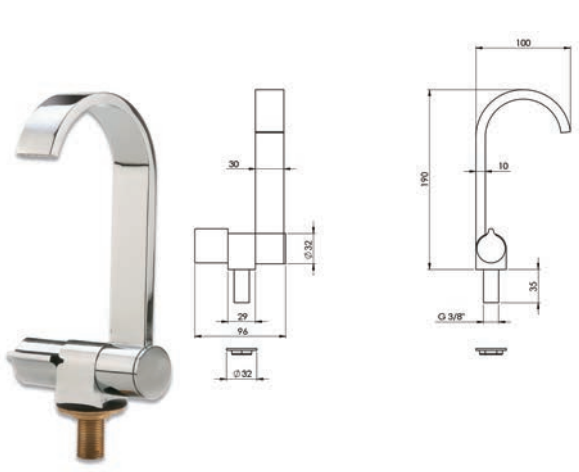

Teknik Özellikler
Tip (Soğuk/Sıcak) : Soğuk Su
Ürün Ölçüleri : 190x100x96mm
Musluk Çapı : Ø 32mm
Ürün Malzemesi : Krom Kaplı Pirinç

Kod: **CN-RB1481**

KATLANABİLİR KROM SICAK&SOĞUK SU MUSLUĞU

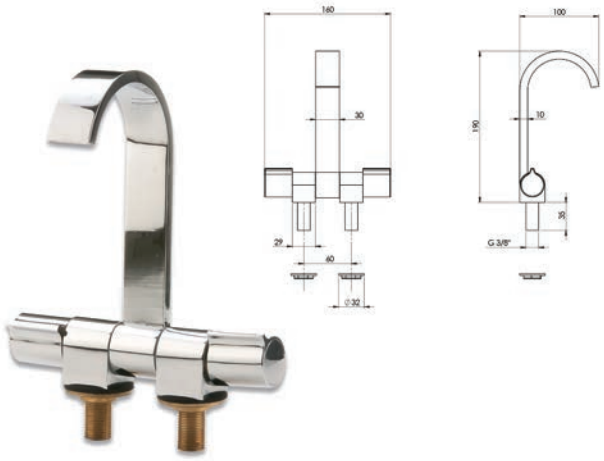

Teknik Özellikler
Tip (Soğuk/Sıcak) : Soğuk ve Sıcak Su
Ürün Ölçüleri : 190x100x160mm
Musluk Çapı : Ø 32mm
Ürün Malzemesi : Krom Kaplı Pirinç

Kod: **CN-RB1482**

KATLANABİLİR KROM SICAK&SOĞUK SU MUSLUĞU (DÖNER BAŞLIKLI)

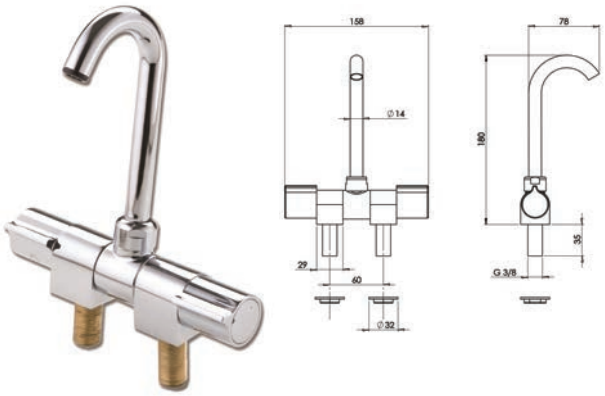

Teknik Özellikler
Tip (Soğuk/Sıcak) : Soğuk ve Sıcak Su
Ürün Ölçüleri : 180x78x158mm
Musluk Çapı : Ø 32mm
Ürün Malzemesi : Krom Kaplı Pirinç

Kod: **CN-RB1485**

KATLANABİLİR KROM SOĞUK SU MUSLUĞU (SERAMİK VALFLİ)

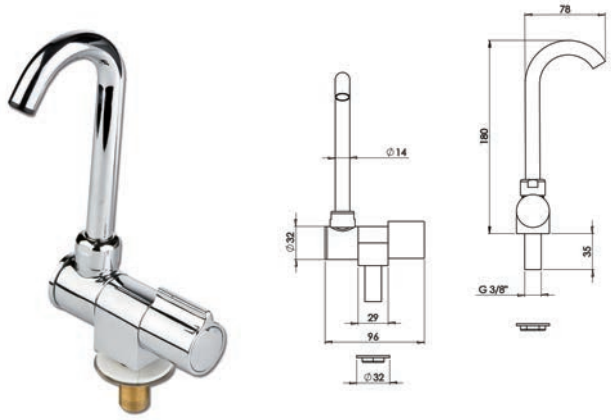

Teknik Özellikler
Tip (Soğuk/Sıcak) : Soğuk Su
Ürün Ölçüleri : 180x78x96mm
Musluk Çapı : Ø 32mm
Ürün Malzemesi : Krom Kaplı Pirinç

Kod: **CN-RB1486**

KATLANABİLİR KROM PLASTİK SOĞUK SU MUSLUĞU

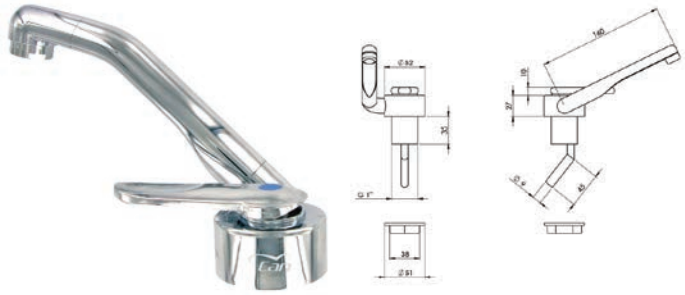

Teknik Özellikler
Tip (Soğuk/Sıcak) : Soğuk Su
Ürün Ölçüleri : 37x160x96mm
Musluk Çapı : Ø 32mm
Ürün Malzemesi : Krom Kaplı Plastik

Kod: **CN-RB1487**

KATLANABİLİR KROM PLASTİK SICAK&SOĞUK SU MUSLUĞU

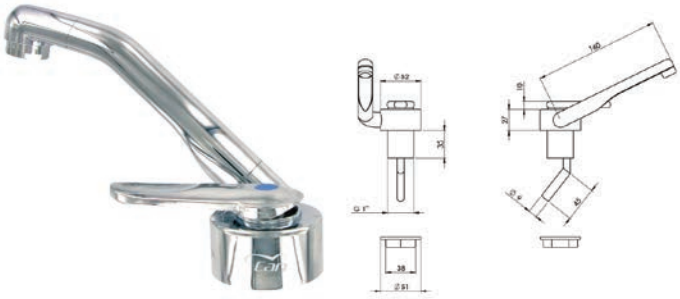

Teknik Özellikler
Tip (Soğuk/Sıcak) : Soğuk ve Sıcak Su
Ürün Ölçüleri : 37x160x96mm
Musluk Çapı : Ø 32mm
Ürün Malzemesi : Krom Kaplı Pirinç

Kod: **CN-RB1488**

KATLANABİLİR KROM PLASTİK SOĞUK SU MUSLUĞU (12 V)

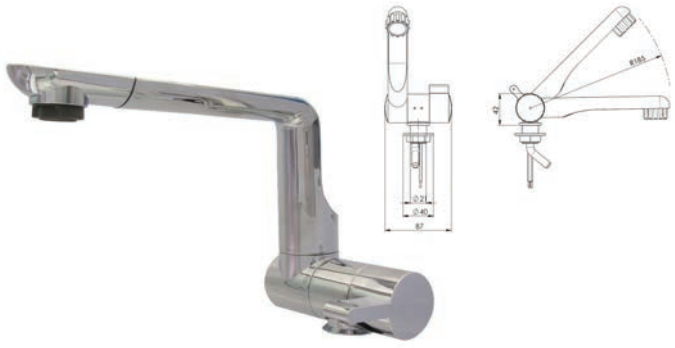

Teknik Özellikler
Tip (Soğuk/Sıcak) : Soğuk Su
Musluk Çapı : Ø 22mm
Ürün Malzemesi : Krom Kaplı Plastik

Kod: **CN-RB1490**

KATLANABİLİR KROM PLASTİK SICAK&SOĞUK SU MUSLUĞU (12 V)

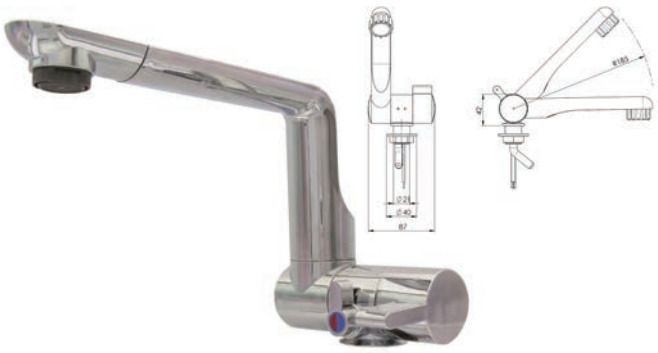

Teknik Özellikler
Tip (Soğuk/Sıcak) : Soğuk ve Sıcak Su
Musluk Çapı : Ø 28mm
Ürün Malzemesi : Krom Kaplı Plastik

Kod: **CN-RB1491**

KATLANABİLİR KROM SICAK&SOĞUK SU MUSLUĞU

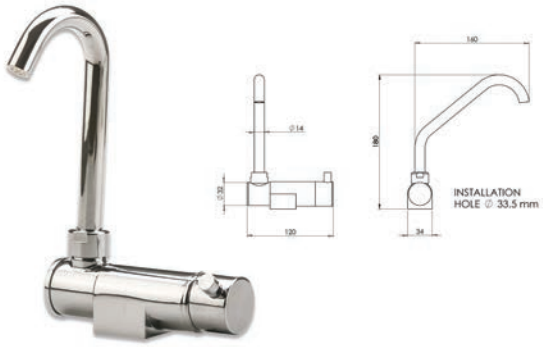

Teknik Özellikler
Tip (Soğuk/Sıcak) : Soğuk ve Sıcak Su
Ürün Ölçüleri : 180x160x120mm
Musluk Çapı : Ø 33,5mm
Ürün Malzemesi : Krom Kaplı Pirinç

Kod: **CN-RB1853**

KATLANABİLİR KROM SICAK&SOĞUK SU MUSLUĞU

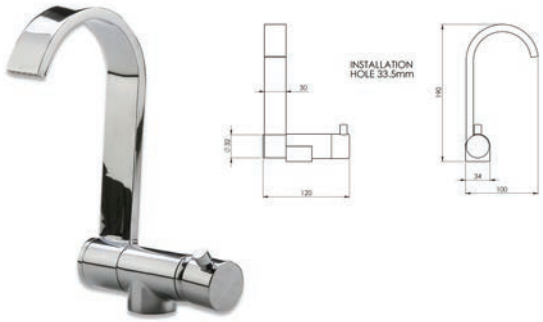

Teknik Özellikler
Tip (Soğuk/Sıcak) : Soğuk ve Sıcak Su
Ürün Ölçüleri : 190x100x120mm
Musluk Çapı : Ø 33,5mm
Ürün Malzemesi : Krom Kaplı Pirinç

Kod: **CN-RB1855**

KATLANABİLİR KROM PLASTİK SOĞUK SU MUSLUĞU (SİYAH)



Teknik Özellikler
Tip (Soğuk/Sıcak) : Soğuk Su
Musluk Çapı : Ø 22mm
Ürün Malzemesi : Krom Kaplı Plastik

Kod: **CN-RB1492**

KATLANABİLİR KROM SOĞUK SU MUSLUĞU (SERAMİK VALFLİ)



Teknik Özellikler
Tip (Soğuk/Sıcak) : Soğuk ve Sıcak Su
Musluk Çapı : Ø 28mm
Ürün Malzemesi : Krom Kaplı Plastik

Kod: **CN-RB1493-S**

MOBİL ANKASTRE FIRIN (OCAKLI FIRIN)



"CU2000" 30 lt fırın kapasite ile 2 ocak dahil edilmiştir.

Teknik Özellikler

Ürün Ölçüleri : G:500xY:410xD:458mm
Montaj Ölçüleri : G:550xY:470xD:480/505/530mm
Ürün Malzemesi : Aisi304 Paslanmaz Çelik
Ağırlık : 22 kg
Yakıt Türü : Gaz
Ocak Sayısı : 2

Kod: **CN-CU2000**

MOBİL ANKASTRE FIRIN (OCAKLI FIRIN)



"CU3000" 30 lt fırın kapasite ile 3 ocak dahil edilmiştir.

Teknik Özellikler

Ürün Ölçüleri : G:500xY:410xD:458mm
Montaj Ölçüleri : G:550xY:470xD:480/505/530mm
Ürün Malzemesi : Aisi304 Paslanmaz Çelik
Ağırlık : 23 kg
Yakıt Türü : Gaz
Ocak Sayısı : 3

Kod: **CN-CU3000**

MOBİL ANKASTRE FIRIN (OCAKLI FIRIN + IZGARA)



"CU3002" 37 lt fırın kapasite ile 3 ocak ve ızgara dahil edilmiştir.

Teknik Özellikler

Ürün Ölçüleri : G:440xY:495xD:458mm
Montaj Ölçüleri : G:440xY:495xD:458mm
Ürün Malzemesi : Aisi304 Paslanmaz Çelik
Ağırlık : 26 kg
Yakıt Türü : Gaz
Ocak Sayısı : 3

Kod: **CN-CU3002**

MOBİL ANKASTRE FIRIN (OCAKLI FIRIN)



"CU7000" Mini ızgaralı, 28 lt kapasiteli, paslanmaz çelikten yapılmış, kapaklı siyah temperli camdan 3 gözlü ocak ile donatılmış ankastre gazlı ocaktır.

Teknik Özellikler

Ürün Ölçüleri : G:440xY:495xD:330mm
Montaj Ölçüleri : G:456xY:508xD:342mm
Ürün Malzemesi : Aisi304 Paslanmaz Çelik
Ağırlık : 21 kg
Yakıt Türü : Gaz
Ocak Sayısı : 3

Kod: **CN-CU7000**

Notlar

Notlar

FERMIL MOBIL

Yavuz Selim Mah. Sevban Mehmet Cad.
No: 85 Arnavutköy - İstanbul
Tel: +90 212 681 07 10
www.fermilmobil.com

fermilmobil fermil.mobil FermilMobil FermilMobil